09450100 HANSA - Rohbauset für UP-Urinalsteuerung

Ausgelaufen

EAN: 4015474540231
static.hansa.com/09450100

- öffentliche & halböffentliche Bereiche
- Unterputz Einbaukörper
- Wandmontage für Unterputz-Einbaukörper

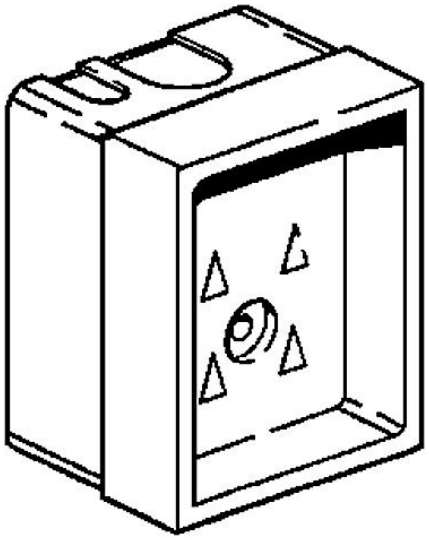

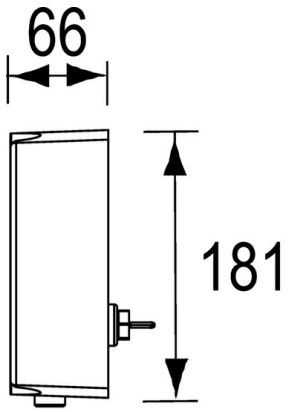

Technische Daten

Technische Eigenschaften

Warmwasserversorgung	**max. +70°C**
Arbeitsdruck	**1-10 bar**

Ersatzteile

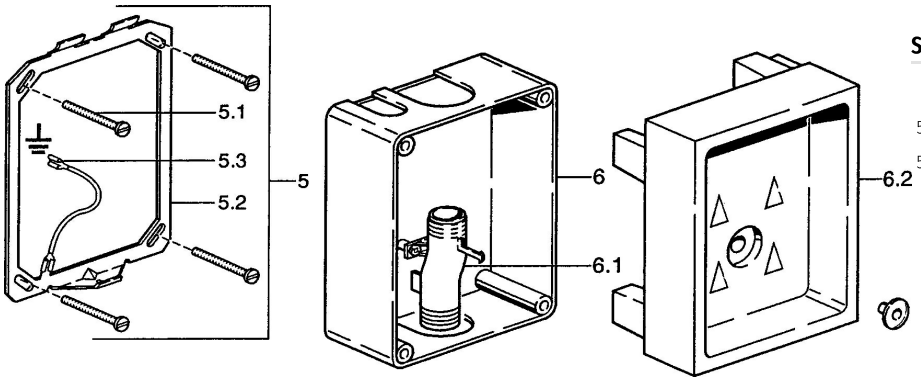

SP09450100

	Name	Art.-Nr.
5	Gehäuse Ausgelaufen	59911713
5.1	Schraube, M5x60 Ausgelaufen	59911714

© 2024 Hansa Armaturen GmbH - www.hansa.com - 22.09.2023