09412110 HANSACOBRA - Fertigset für Waschtisch-Batterie, 6 V

Ausgelaufen

EAN: 4015474540187
static.hansa.com/09412110

- Waschtisch
- Batteriebetrieb, Berührungslos
- Standmontage
- Chrom
- Feststehender Auslauf
- CASCADE® Strahlregler
- Temperatureinstellung fixierbar, Temperaturbegrenzer
- Schmutzfilter, Rückflussverhinderer
- Batterie-Leer-Anzeige, Infrarotsensor, Magnetventil
- Anschluss über flexible Druckschläuche
- Softwareeinstellungen per Tasten veränderbar
- Ohne Ablaufgarnitur, Ohne Zugstangenbohrung

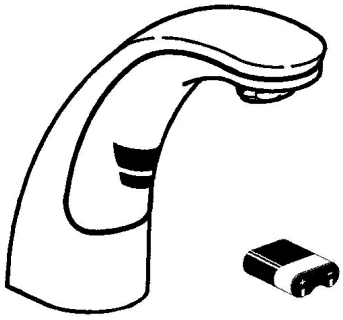

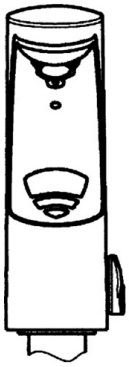

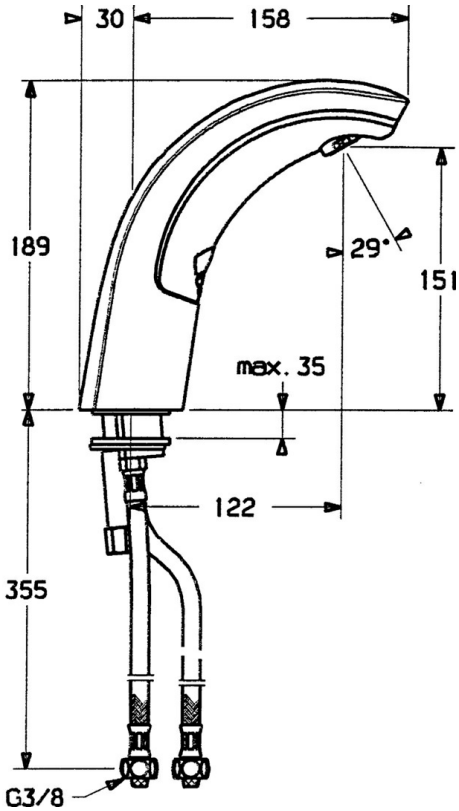

Technische Daten

Technische Eigenschaften

Warmwasserversorgung	**max. +70°C**
Arbeitsdruck	**0.5-10 bar**
Anschlussgröße	**G3/8**
Länge / Höhe	**122 mm**
Sicherungseinrichtung (EN1717)	**EB**

Elektronische Eigenschaften

Batterie	**Lithium 2CR5 6 V**

Vorschriften

EN Standard	**EN 15091**
Schutzklasse	**IP 55**

Ersatzteile

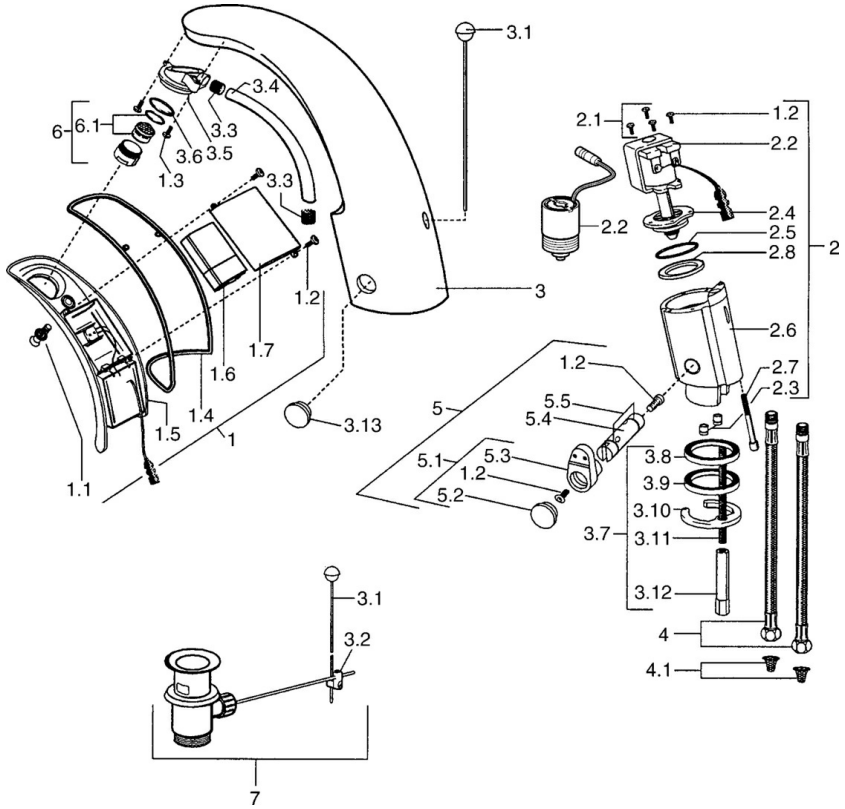

SP09402110

	Name	Art.-Nr.
1	Elektronik, 6 V Ausgelaufen	59911664
1.1	Schraube Ausgelaufen	59911667
1.2	Schraube	59911668
1.3	Befestigungsbolzen, M4 Ausgelaufen	59910234
1.4	Formdichtung Ausgelaufen	59911669
1.6	Batterie, 2CR5 6 V	59911670
2.2	Membrane Ausgelaufen	59912239
2.2	Magnetventil	59912240
2.3	Rückflussverhinderer	59911674
2.7	Schraube, M5x60 Ausgelaufen	59911675
3	Umhüllung Ausgelaufen	59911676
3.1	Zugstange mit Knopf	59906423
3.2	Gelenkstück	59904624
3.3	Isolierschlauch	59911678
3.5	Halter	59911679
3.7	Befestigungssatz	59911680
3.13	Befestigungsteil Ausgelaufen	59911681
4	Schlauch, M12x1, G3/8, L=400	59911682
4.1	Schmutzfilter	59911684
5	Temperatureinstellsatz	59912789
5.1	Hebel	59911688
5.2	Abdeckkappe Ausgelaufen	59911689
6	Luftsprudler, M24x1 Z	59906826
6.1	Luftsprudler, M22/24, Z	59906830
7	Ablaufgarnitur	59904620
N.I.	Anschlußschlauch, G3/8x10 (2008-)	59912447