# 09402110 HANSACOBRA - Robinetterie de lavabo, 6 V Arrêté

EAN: 4015474540149
static.hansa.com/09402110

- Lavabo
- Alimentation par pile, Sans contact
- Montage sur plage
- Chrome
- Bec fixe
- CASCADE®
- Vidage avec tirette
- Réglage de la température ajustable, Limiteur de température et de débit
- Filtre(s) à impuretés, Valve(s) anti-retour
- Sensor avec détection automatique, Électrovanne, Indicateur de batterie faible
- Paramètres du logiciel réglables à l'aide des boutons

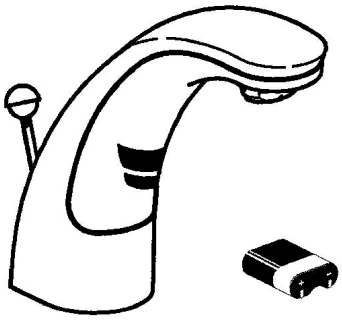

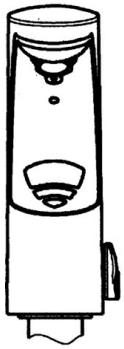

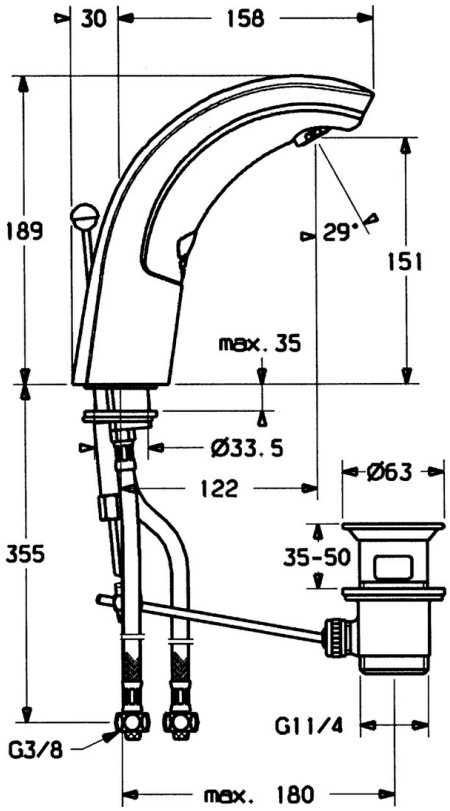

## Caractéristiques techniques

### Caractéristiques techniques

| | |
|---|---|
| Taille DN (diamètre nominal) | **DN15** |
| Alimentation en eau chaude | **max. +70°C** |
| Pression de service | **0.5-10 bar** |
| Taille de raccord | **G3/8** |
| Longueur/hauteur | **122 mm** |
| Dispositif de protection (EN1717) | **EB** |

### Caractéristiques électroniques

| | |
|---|---|
| Pile | **Lithium 2CR5 6 V** |

### Règlementations

| | |
|---|---|
| Norme EN | **EN 15091** |
| Indice de protection | **IP 55** |

### Certificats et normes

| | |
|---|---|
| UN38.3 | **UN38-3 Maxell 2CR5** |

## Pièces de rechange

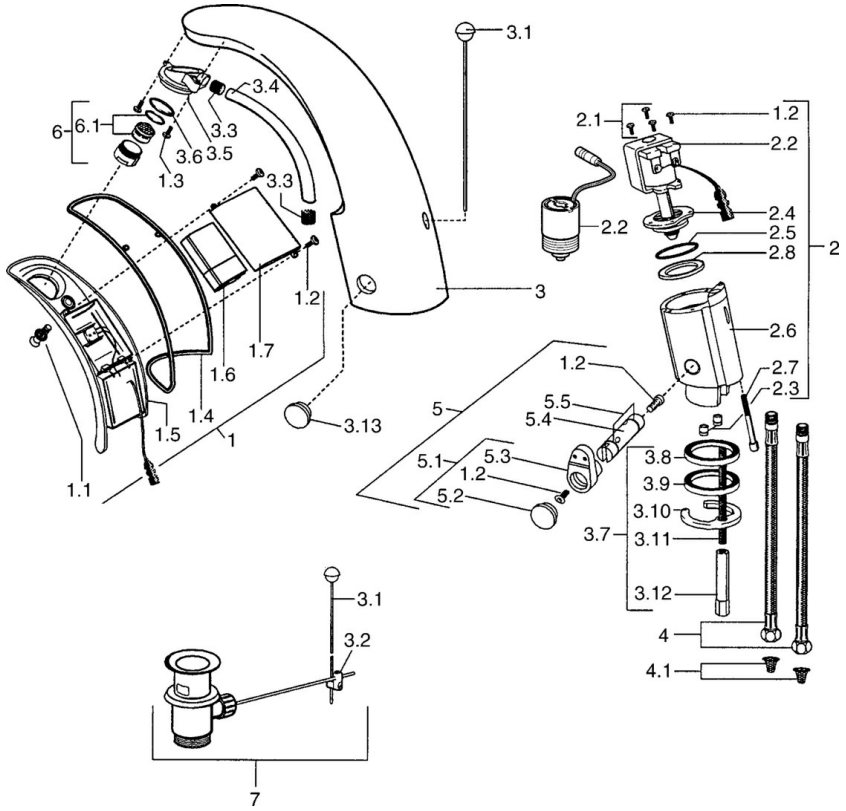


### SP09402110

| | Nom | Code |
|---|---|---|
| 1 | Boîtier électronique, 6 V Arrêté | 59911664 |
| 1.1 | Vis Arrêté | 59911667 |
| 1.2 | Vis | 59911668 |
| 1.3 | Boulon de fixation, M4 Arrêté | 59910234 |
| 1.4 | Joint Arrêté | 59911669 |
| 1.6 | Piles, 2CR5 6 V | 59911670 |
| 2.2 | Membrane pour électro-vanne Arrêté | 59912239 |
| 2.2 | Électrovanne | 59912240 |
| 2.3 | Clapet anti-retour | 59911674 |
| 2.7 | Vis, M5x60 Arrêté | 59911675 |
| 3 | Boîtier Arrêté | 59911676 |
| 3.1 | Tirette de vidage | 59906423 |
| 3.2 | Joint | 59904624 |
| 3.3 | Sleeving | 59911678 |
| 3.5 | Titulaire | 59911679 |
| 3.7 | Ensemble de fixation | 59911680 |
| 3.13 | Pièce de fixation Arrêté | 59911681 |
| 4 | Tuyau, M12x1, G3/8, L=400 | 59911682 |
| 4.1 | Filtre à impureté | 59911684 |
| 5 | Jeu de réglage de température | 59912789 |
| 5.1 | Levier | 59911688 |
| 5.2 | Chape Arrêté | 59911689 |
| 6 | Aérateur, M24x1 Z | 59906826 |
| 6.1 | Aérateur, M22/24, Z | 59906830 |
| 7 | Vidage | 59904620 |
| N.I. | Flexible d'alimentation, G3/8x10 (2008-) | 59912447 |