09392101 HANSATWIST - Wannenfüll- und Brausebatterie

Ausgelaufen

EAN: 4015474662742
static.hansa.com/09392101

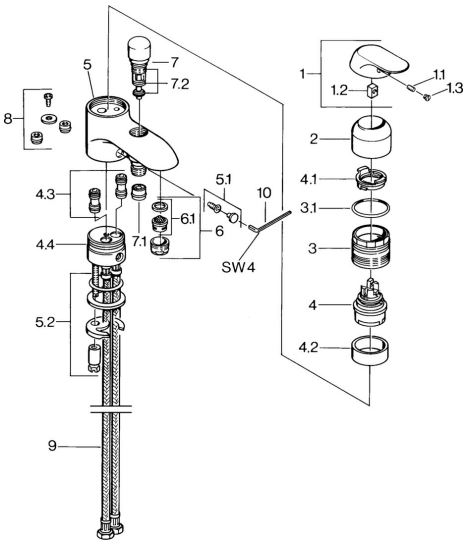

- Wanne & Dusche
- Einhebelmischer
- Wannenrandmontage
- Chrom
- Einhandbedienhebel/Griff, Hebel mit W+K-Kennzeichnung
- Rückflussverhinderer

Technische Daten

Technische Eigenschaften

Warmwasserversorgung	**max. +80°C**
Arbeitsdruck	**0.5-10 bar**
Sicherungseinrichtung (EN1717)	**EB**

Vorschriften

EN Standard	**EN 817**

Ersatzteile

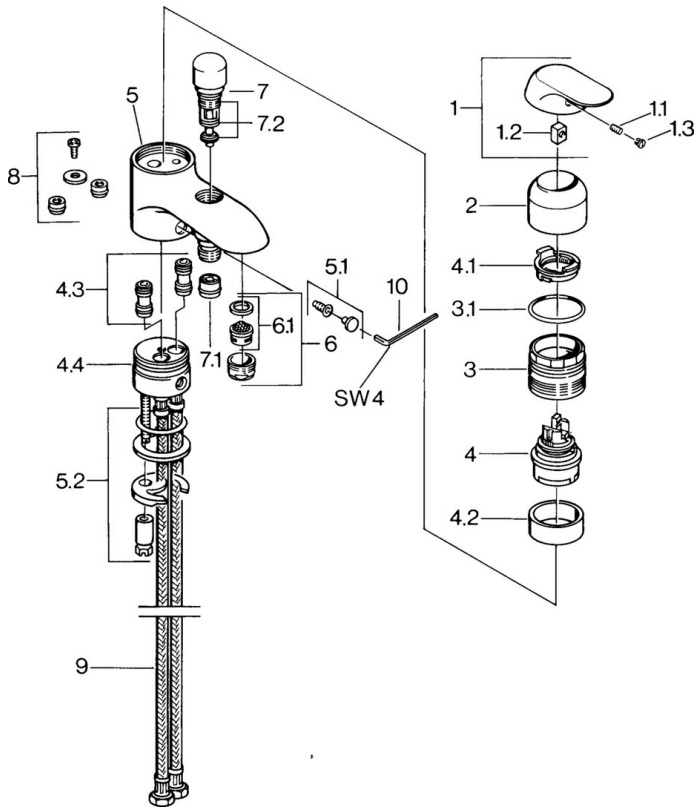

SP09392102

	Name	Art.-Nr.
1	Hebel, (-2007) Ausgelaufen	59909881
1.1	Schraube, M5x8, SW2.5	59904755
1.2	Kunststoffadapter	59904778
1.3	Blindstopfen, hot/cold	59906705
2	Abdeckkappe	59911160
3	Gegenmutter, M52x1, AF45	59911161
3.1	O-Ring, d 39x2.5 Ausgelaufen	59911162
4	Kartusche, 4.8 eco	59904601
4.1	Warmwasser Begrenzer	59904759
4.2	Distanzhülse Ausgelaufen	59905871
4.4	O-Ring, d 43x2.5	59911166
5.2	Befestigungssatz	59910749
6	Luftsprudler, M24x1 B	59905872
6.1	Luftsprudler, M22/M24	59905873
7	Umsteller, automatisch	59910803
7.1	Rückflussverhinderer	59905714
7.2	Dichtungskit	59904791
9	Anschlußschlauch, M10x1xG1/2, L=600 Ausgelaufen	59911169
10	Schlüssel, SW4 Ausgelaufen	59911170

© 2024 Hansa Armaturen GmbH - www.hansa.com - 03.04.2024