09372001 HANSATWIST - Miscelatore vasca

Fuori produzione

EAN: 4057304002717
static.hansa.com/09372001

- Vasca & doccia
- A due maniglie
- Montaggio a bordo vasca
- Cromo
- Bocca fissa
- Rompigetto integrato
- Due leve/manopole
- Vitone ceramico
- Ottone DZR

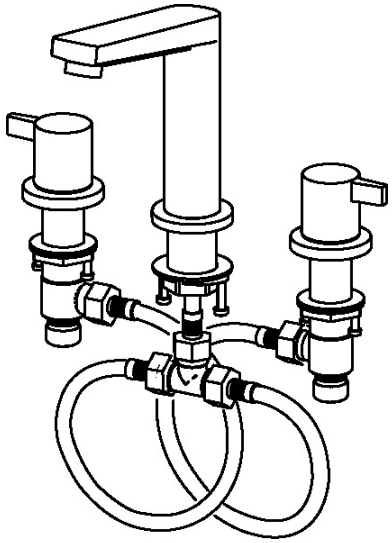

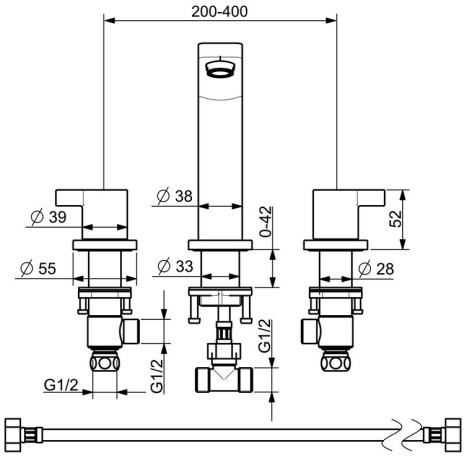

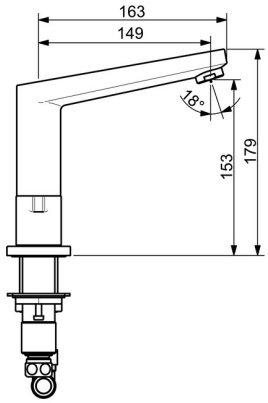

Dati tecnici

Caratteristiche flusso

Portata 3 bar	**19.8 l/min**

Caratteristiche tecniche

Misura DN (dimensione nominale)	**DN15**
Fornitura di acqua calda	**max. +80°C**
Pressione di esercizio	**0.5-10 bar**
Projection	**149 mm**

Norme

Standard EN	**EN 200**

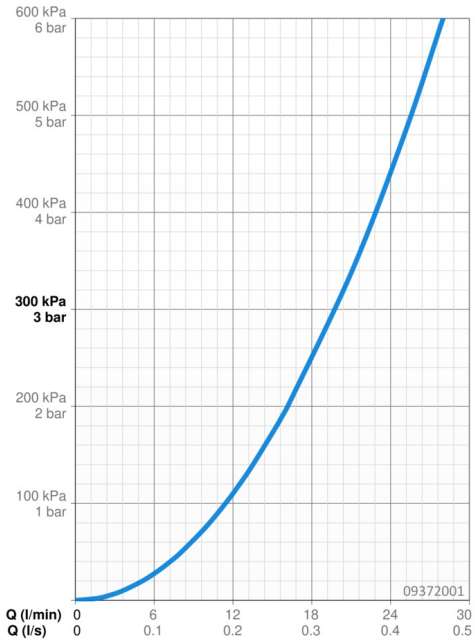

Parti di ricambio

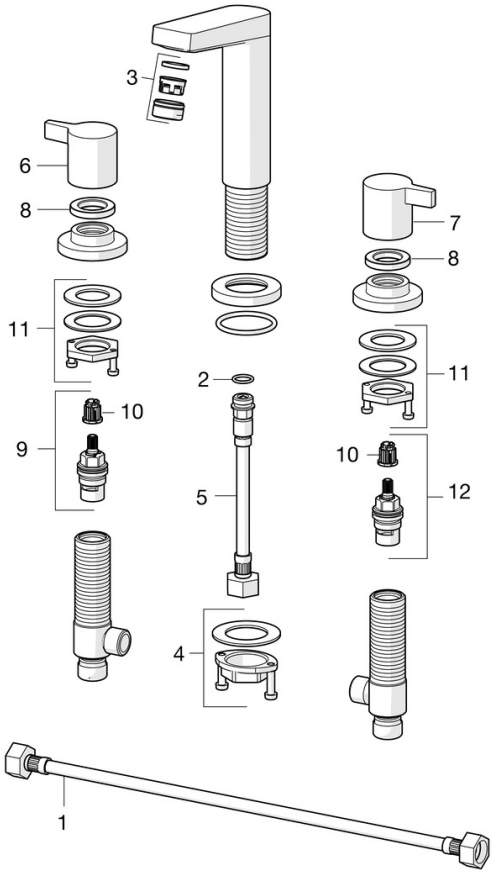

SP09372001

	Nome	Codice
01	Cannette flessibili, L=600, G1/2xG1/2 Fuori produzione	59914408
02	O-ring, 13X2 Fuori produzione	59914405
03	Aereatore, M24x1 C Cromo	59913401
04	Set di fissaggio	59913371
05	Cannette flessibili, L=160, G1/2-M10x1 Fuori produzione	59914407
06	Maniglia Cromo Fuori produzione	59914402
07	Maniglia Cromo Fuori produzione	59914414
08	Dado di fissaggio, d35.5xM24x1	59912023
09	Vitone , G1/2, SW17	59913224
10	Adapter Bianco	59910235
11	Set di fissaggio Fuori produzione	59914403
12	Vitone , G1/2	59913457

© 2024 Hansa Armaturen GmbH - www.hansa.com - 03.04.2024