0920220333 HANSATWIST Protec - Miscelatore cucina

EAN: 4057304014390
static.hansa.com/0920220333

- Cucina
- Leva laterale
- Montaggio d'appoggio
- Nero opaco
- Bocca orientabile, Costruzione a fusione
- Rompigetto Standard
- Leva con simbolo F+C, Leva/Manopola monocomando
- Limitatore di temperatura, Limitatore di temperatura regolabile
- Cartuccia a dischi ceramici ø 35mm
- Collegamento con flessibili
- Ottone DZR, Corpo interno in ottone a basso contenuto di piombo < 0,3 %, Condotti acqua senza rivestimento in nichel

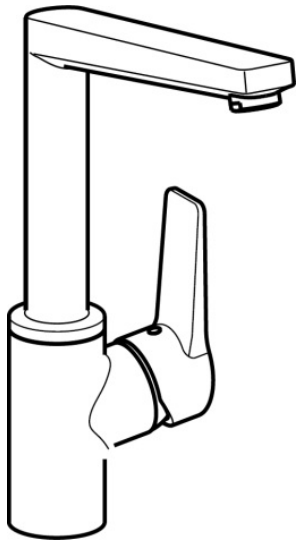

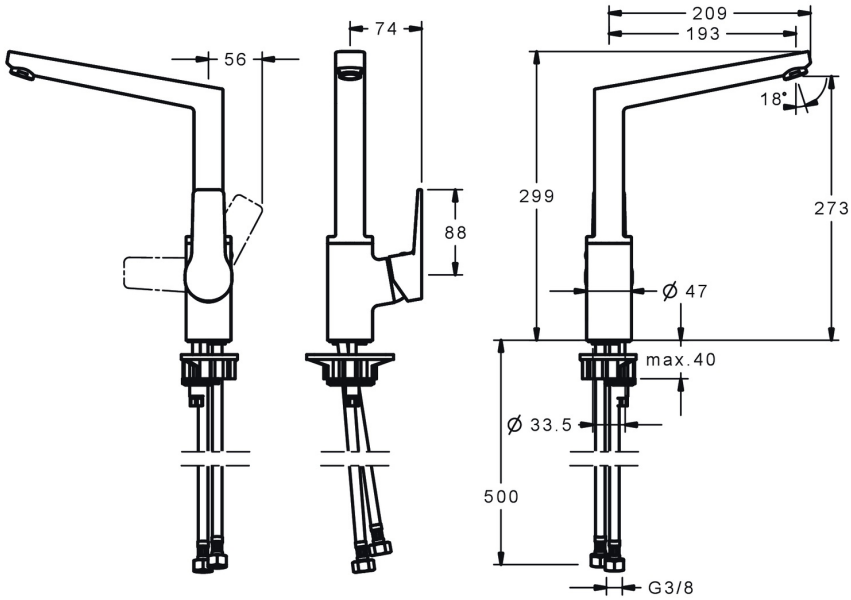

Dati tecnici

Caratteristiche flusso

Portata 3 bar	**12.0 l/min**
Perdita di pressione con portata (0,2 l/s)	**3 bar**

Caratteristiche tecniche

Misura DN (dimensione nominale)	**DN15**
Fornitura di acqua calda	**max. +80°C**
Pressione di esercizio	**0.5-10 bar**
Misura della connessione	**G3/8**
Projection	**193 mm**
Backflow prevention (EN1717)	**AA**
Materiale	**Ottone**

Norme

Standard EN	**EN 817**
Classe di rumorosità	**I (ISO 3822)**

Certificati/Dichiarazioni

DVGW	**NW-6506CQ0410**
ABP	**P-IX 38406/IZ**

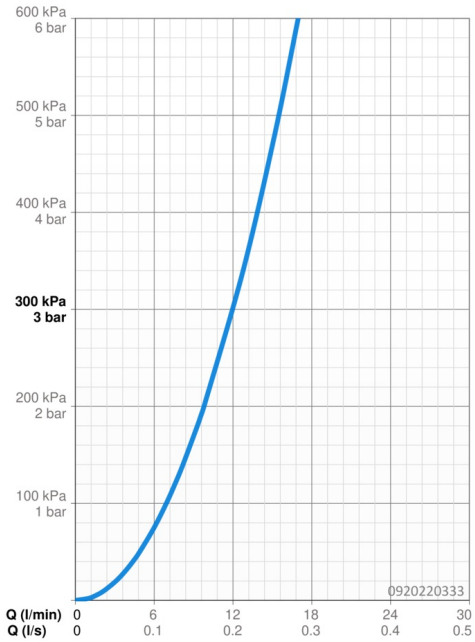

Parti di ricambio

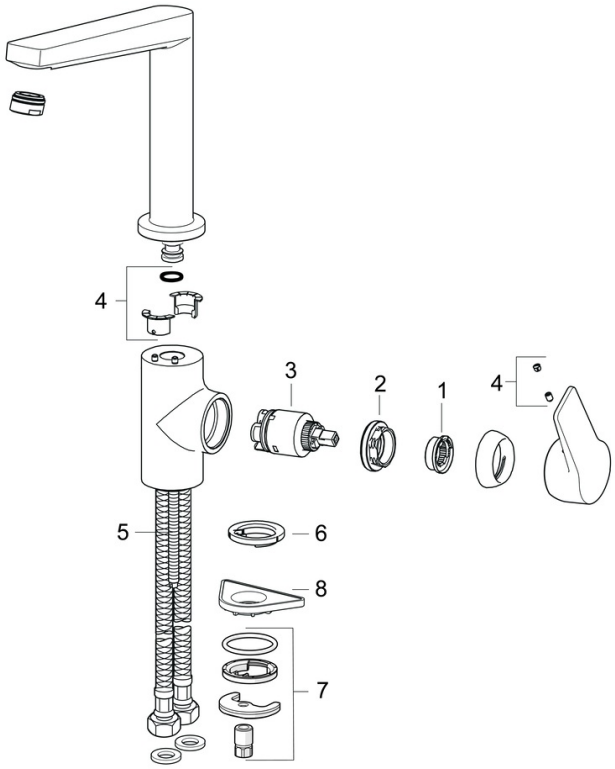

SP0920220333

	Nome	Codice
01	Temperature adjustment limiter	59912325
02	Dado di fissaggio, M40x1	1003409V
03	Cartuccia, 3.5 Classic	59913075
04	Kit di guarnizione	59911884
05	Viti di fissaggio, M8x1, L=140	59912474
06	Rondella	59914591
07	Set di fissaggio	59910749
08	Base per fissaggio	59910008