09142273 HANSATWIST - Küchenarmatur

Ausgelaufen

EAN: 4015474137967
static.hansa.com/09142273

- Küche
- Einhebelmischer
- Standmontage
- Chrom
- Einhandbedienhebel/Griff, Hebel mit W+K-Kennzeichnung
- Temperaturbegrenzer, Heißwassersperre einstellbar (im Lieferumfang enthalten)
- HANSAECO ø 4.8 Steuerpatrone mit keramischen Dichtscheiben zur Wassermengen- und Temperatureinstellung. Wasserbremse bei ca. 60% Wassermenge
- Anschluss über flexible Druckschläuche
- Messing in Trinkwasserkontakt enthält weniger als 0,3% Blei, Armaturenkörper aus entzinkungsbeständigem Messing (DZR), Wasserwege ohne Nickelbeschichtung

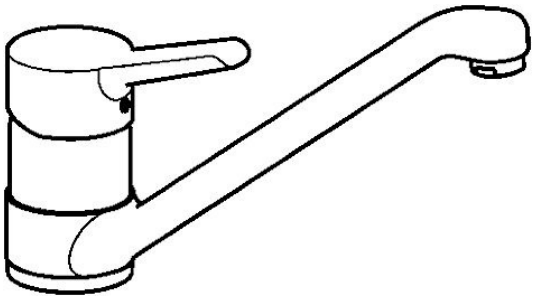

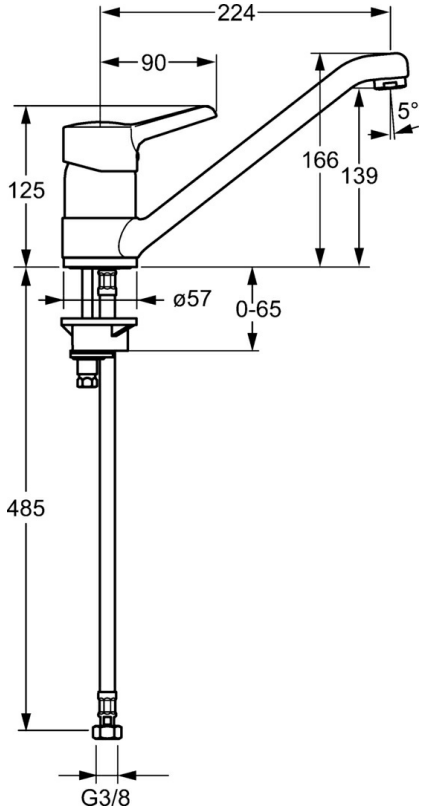

Technische Daten

Technische Eigenschaften

DN-Größe (Nennmaß)	**DN15**
Warmwasserversorgung	**max. +70°C**
Arbeitsdruck	**0.5-10 bar**
Anschlussgröße	**G3/8**
Werkstoff	**Messing**

Vorschriften

EN Standard	**EN 817**

Ersatzteile

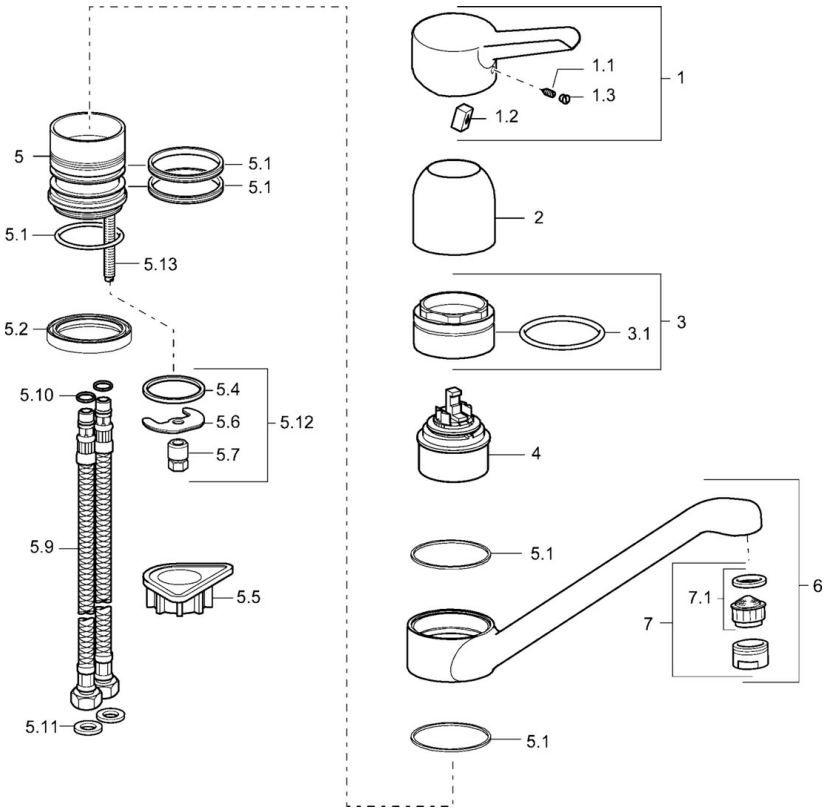

SP09142273

	Name	Art.-Nr.
1	Hebel Ausgelaufen	59913905
1.1	Schraube, M5x8, SW2.5	59904755
1.2	Kunststoffadapter	59904778
1.3	Dekorkappe Grau	59912112
2	Abdeckkappe	59912044
3	Ringschraube, M50x1	59912045
4	Kartusche, 4.8 eco	59904601
5.1	Dichtungskit	59911498
5.4	Dichtung, 37x48x3.5	59911422
5.5	PVC-Befestigungsplatte	59910008
5.6	Befestigungsplatte	59904765
5.7	Schraube, M8x1, SW13	59904766
5.9	Anschlußschlauch, L=500, G3/8-M10x1	59911767
5.10	O-Ring, d 7.65x1.78	59902337
5.11	Dichtung, 9.5x14.4x2	59912551
5.12	Befestigungssatz	59910749
5.13	Befestigungsschraube, M8x1, L=140	59912474
6	Auslauf, L=170 Ausgelaufen	59911499
7	Luftsprudler, M24x1 STD HC A	59902366
7.1	Luftsprudler, M22/24 A	59902081
N.I.	Schlüssel, SW45/SW50	59905190
N.I.	Anschlußschlauch, L=480, G3/8-M10x1 Ausgelaufen	59913369

© 2024 Hansa Armaturen GmbH - www.hansa.com - 03.04.2024