09121185 HANSATWIST - Robinetterie évier écoulement libre Arrêté

EAN: 4015474261150
static.hansa.com/09121185

- Cuisine
- Monocommande, Basse pression
- Montage sur plage
- Chrome
- Bec pivotant
- Brise jet laminaire - sans adjonction d'air, CASCADE®
- Levier monocommande, Levier étrier, Levier avec symbole C+F
- Limiteur de température et de débit, Limiteur de température ajustable
- Cartouche céramique de ø 35 mm pour contrôle de température et de débit
- Raccordement par tubulures cuivre
- Le laiton en contact avec l'eau potable comporte une teneur en plomb <0,3%, Corps en laiton DZR, Voies d'eau sans revêtement de nickel, Kit de fixation express

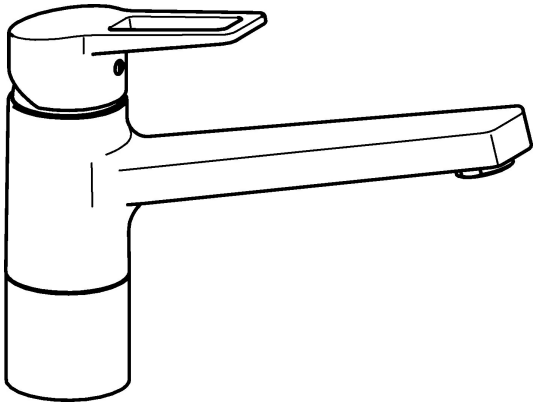

Caractéristiques techniques

Caractéristiques techniques

Taille DN (diamètre nominal)	**DN15**
Alimentation en eau chaude	**max. +80°C**
Pression de service	**0.5-5 bar**
Saillie	**199 mm**
Matériau	**brass**

Règlementations

Norme EN	**EN 817**

Pièces de rechange

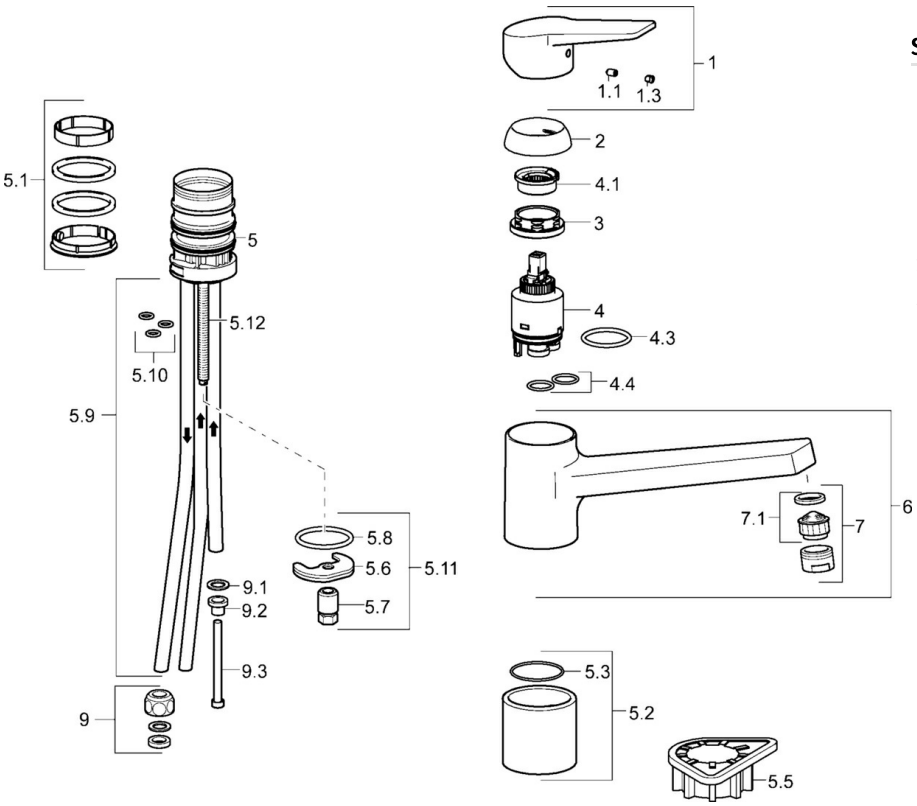

SP09121183

	Nom	Code
1	Levier	59913910
1	Levier	59913911
1.1	Vis, M5x8, SW2.5	59904755
1.3	Capuchon Gris	59912112
2	Chape, 33x3 mm	59912504
3	Écrou de maintien, M37x1, AF30 Arrêté	59912111
4	Cartouche, 3.5 Eco	59912324
4	Cartouche, 3.5 Classic	59913075
4.1	Temperature adjustment limiter	59912325
4.3	Joint, d 28.24x2.62 Arrêté	59912590
4.4	Joint, d 10.10x1.60 Arrêté	59905072
5.1	Set de fixation pour bec	1001264V
5.1	Set de fixation pour bec Arrêté	59913968
5.2	Plaques de compensation Arrêté	59913980
5.3	Joint, d 34x1.5	59913975
5.5	Plaque de fixation	59910008
5.6	Fixing plate	59904765
5.7	Vis, M8x1, SW13	59904766
5.8	Joint, d 36.09x d 3.53	59913396
5.9	Tuyau, M8x1, L=560	59912806
5.10	Joint, 6x1.4	59913266
5.11	Ensemble de fixation	59910749
5.12	Vis, M8x1, L=140	59912474
6	Bec Arrêté	59913978
7	Aérateur, M24x1 A, low pressure	59902692
7.1	Aérateur, M22/24, ND	59901553
9	Écrou du raccord	59904969
9.1	Set de fixation pour bec, 14.9x8.5x1	59902352
9.2	Set de fixation pour bec, 10x8	59902272
9.3	Tuyau	59902151
N.I.	Clef, SW30/34	59912108
N.I.	Jeu de bagues Arrêté	59914043

© 2024 Hansa Armaturen GmbH - www.hansa.com - 03.04.2024