09092161 HANSATWIST - Miscelatore lavabo

EAN: 4015474654839
static.hansa.com/09092161

- Lavabo
- Monocomando
- Montaggio d'appoggio
- Cromo
- Bocca fissa
- Leva/Manopola monocomando, Leva con simbolo F+C
- Piletta di scarico con astina saltarello
- Collegamento con tubo

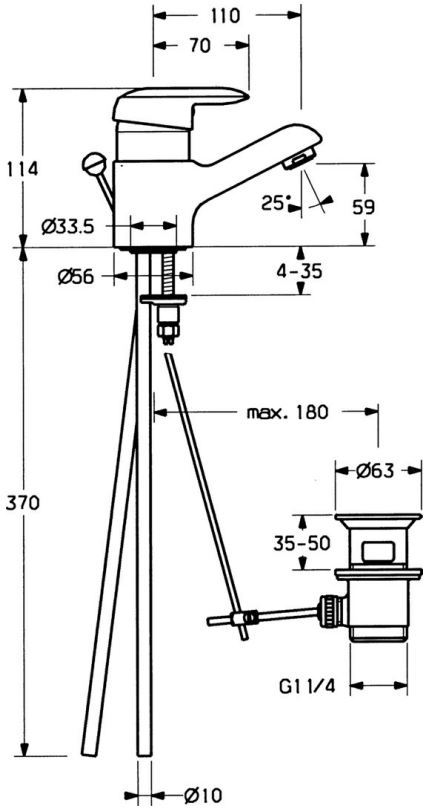

Dati tecnici

Caratteristiche tecniche

Misura DN (dimensione nominale)	**DN15**
Fornitura di acqua calda	**max. +80°C**
Pressione di esercizio	**0.5-10 bar**
Misura della connessione	**Ø10**
Projection	**110 mm**
Backflow prevention (EN1717)	**AA**
Materiale	**Ottone**

Norme

Standard EN	**EN 817**

Parti di ricambio

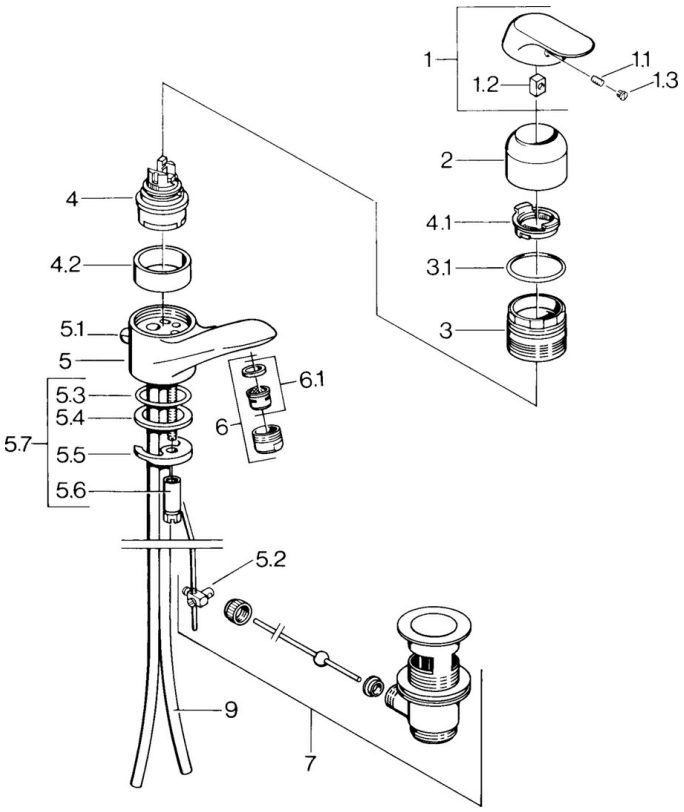

SP09092161

	Nome	Codice
1	Leva, (-2007) Cromo Fuori produzione	59909881
1.1	Screw, M5x8, SW2.5	59904755
1.2	Adattatore	59904778
1.3	Tappo, hot/cold	59906705
2	Cappuccio Cromo	59911160
3	Dado di fissaggio, M52x1, AF45	59911161
3.1	O-ring, d 39x2.5 Fuori produzione	59911162
4	Cartuccia, 4.8 Eco-Top	59911431
4.1	Hot water limiter	59904759
4.2	Adattatore Fuori produzione	59905871
5.1	Asta saltarello Cromo Fuori produzione	59911163
5.2	Snodo	59904624
5.3	O-ring, d 38x3.5	59910236
5.4	Giunto, 48x33.5x2	59902283
5.5	Fixing plate	59904765
5.6	Screw, M8x1, SW13	59904766
5.7	Set di fissaggio	59910749
6	Aereatore, M24x1 STD HC A Cromo	59902366
6.1	Aereatore, M22/24 A	59902081
7	Scarico a saltarello Cromo	59904620
9	Fuori produzione	59911164

© 2024 Hansa Armaturen GmbH - www.hansa.com - 03.04.2024