0902228333 HANSATWIST XL - Robinetterie de lavabo

EAN: 4057304014338
static.hansa.com/0902228333

- Lavabo
- Monocommande
- Montage sur plage
- Mat noir
- Bec fixe
- PCA - Mousseur à débit constant indépendamment de la pression
- Levier avec symbole C+F, Levier monocommande
- Limiteur de température et de débit, Limiteur de température ajustable
- Cartouche céramique de ø 35 mm pour contrôle de température et de débit
- Raccordement par flexibles
- Corps en laiton DZR, Kit de fixation express
- Sans bonde de vidage push, Sans bonde de vidage à tirette

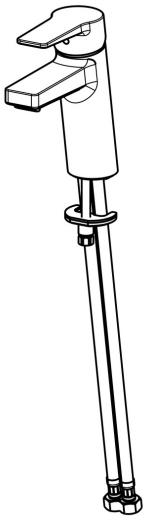

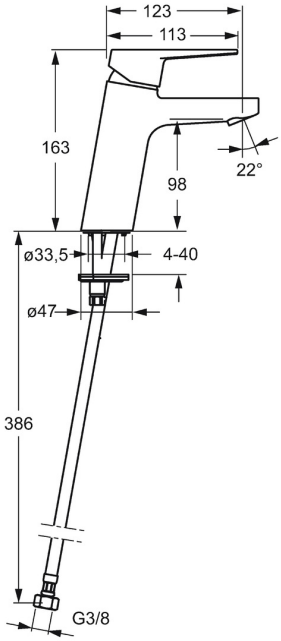

Caractéristiques techniques

Caractéristiques de débit

Débit à 3 bar (avec limiteur de débit)	**6.0 l/min**
Perte de charge avec débit (0,1 l/s)	**2 bar**

Caractéristiques techniques

Taille DN (diamètre nominal)	**DN15**
Alimentation en eau chaude	**max. +70°C**
Pression de service	**1-10 bar**
Taille de raccord	**G3/8**
Saillie	**123 mm**
Dispositif de protection (EN1717)	**AA**
Matériau	**brass**

Règlementations

Norme EN	**EN 817**
Classe acoustique	**I (ISO 3822)**

Certificats et normes

KIWA	**K6116/08**
DVGW	**NW-6506CQ0410**
ABP	**P-IX 38553/IA**

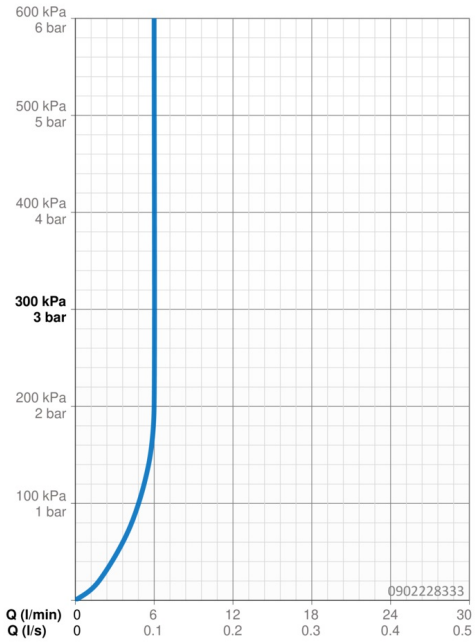

Pièces de rechange

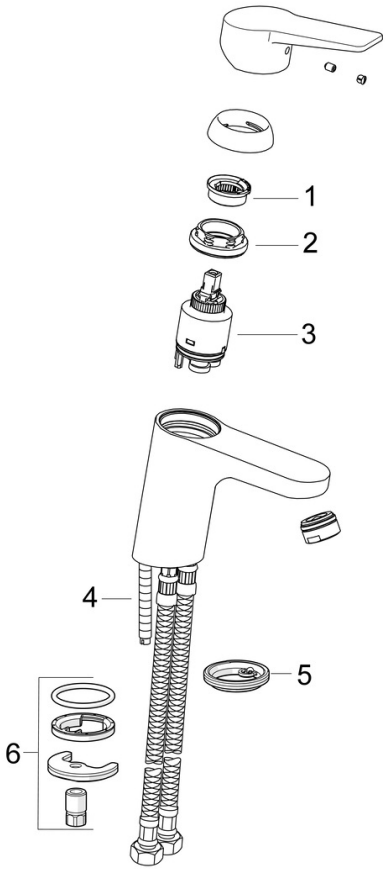

SP0902228333

	Nom	Code
01	Temperature adjustment limiter	59912325
02	Écrou de maintien, M40x1	1003409V
03	Cartouche, 3.5 Classic	59913075
04	Vis, M8x1, L=140	59912474
05	Bague	59914591
06	Ensemble de fixation	59910749