09022283 HANSATWIST XL - Waschtischbatterie

EAN: 4015474263864
static.hansa.com/09022283

- Waschtisch
- Einhebelmischer
- Standmontage
- Chrom
- Feststehender Auslauf
- PCA® konstante Durchflussleistung unabhängig vom Fließdruck
- Hebel mit W+K-Kennzeichnung, Einhandbedienhebel/Griff
- Temperaturbegrenzer, Heißwassersperre einstellbar (im Lieferumfang enthalten)
- ø 3.5 classic Steuerpatrone mit keramischen Dichtscheiben zur Wassermengen- und Temperatureinstellung
- Anschluss über flexible Druckschläuche
- Armaturenkörper aus entzinkungsbeständigem Messing (DZR), Rapid-Montagesystem
- Ohne Ablaufgarnitur, Ohne Zugstangenbohrung

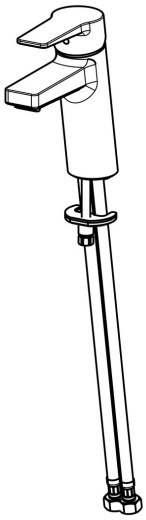

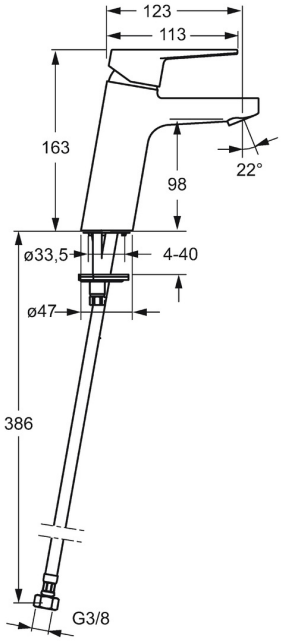

Technische Daten

Durchflusseigenschaften

Durchfluss bei 3 bar (mit Durchflussregler)	**6.0 l/min**
Druckverlust bei einem Durchfluss von 0,1 l/s	**2 bar**

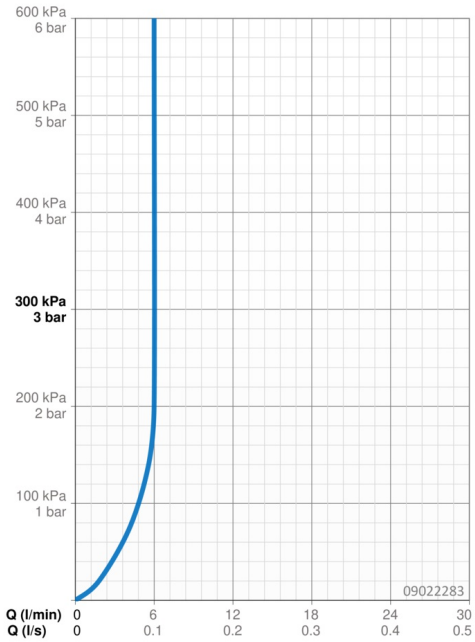

Technische Eigenschaften

DN-Größe (Nennmaß)	**DN15**
Warmwasserversorgung	**max. +70°C**
Arbeitsdruck	**1-10 bar**
Anschlussgröße	**G3/8**
Ausladung	**123 mm**
Sicherungseinrichtung (EN1717)	**AA**
Werkstoff	**Messing**

Vorschriften

EN Standard	**EN 817**
Geräuschklasse	**I (ISO 3822)**

Zulassungen und Deklarationen

KIWA	**K6116/08**
DVGW	**NW-6506CQ0410**
ABP	**P-IX 38553/IA**
EPD	**S-P-06391**

Nachhaltigkeit

EPD module A1 (kg CO2 eq.)	**7,09**
EPD module A2 (kg CO2 eq.)	**0,34**
EPD module A3 (kg CO2 eq.)	**0,67**
EPD module A1-A3 (kg CO2 eq.)	**8,11**
EPD module A4 (kg CO2 eq.)	**0,22**
EPD module B7 (kg CO2 eq.)	**1854,00**
EPD module C2 (kg CO2 eq.)	**0,01**
EPD module C3 (kg CO2 eq.)	**0,02**
EPD module C4 (kg CO2 eq.)	**0,06**
EPD module D (kg CO2 eq.)	**-5,76**

Ersatzteile

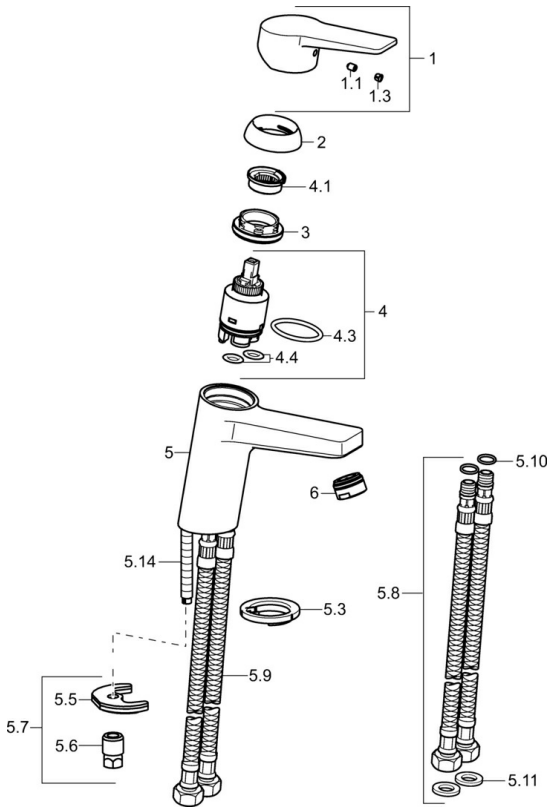

SP09022283

	Name	Art.-Nr.
1	Hebel	59913910
1.1	Schraube, M5x8, SW2.5	59904755
1.3	Dekorkappe Grau	59912112
2	Abdeckkappe, 33x3 mm	59912504
3	Spann-Mutter, M40x1	1003409V
4	Kartusche, 3.5 Eco	59912324
4	Kartusche, 3.5 Classic	59913075
4.1	Temperatur-Anschlagring	59912325
4.3	O-Ring, d 28.24x2.62 Ausgelaufen	59912590
4.4	O-Ring, d 10.10x1.60 Ausgelaufen	59905072
5.3	Bodendichtung	59914591
5.5	Befestigungsplatte	59904765
5.6	Schraube, M8x1, SW13	59904766
5.7	Befestigungssatz	59912113
5.8	Anschlußschlauch, L=430, G3/8-M10x1 RH Ausgelaufen	59913213
5.9	Anschlußschlauch, L=430, G3/8-M10x1	59912515
5.10	O-Ring, d 7.65x1.78	59902337
5.11	Dichtung, 9.5x14.4x2	59912551
5.14	Befestigungsschraube, M8x1, L=140	59912474
6	Luftsprudler, M24x1, 6 l/min	59913727
N.I.	Schlüssel, SW30/34	59912108