# 08806202 HANSACLINICA Safety+ - Waschtischbatterie

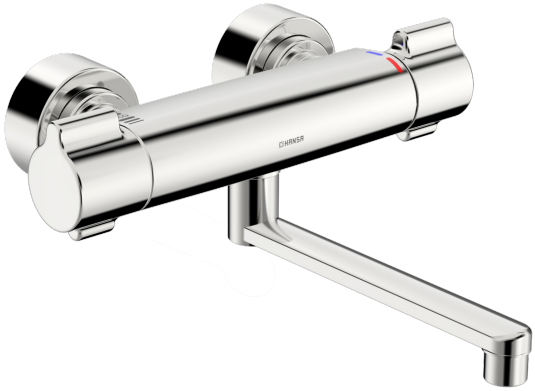

EAN: 4057304013416
static.hansa.com/08806202

- Gesundheit & Pflege
- Thermostat
- Wandmontage
- Chrom
- Schwenkbarer Auslauf, Auslauf in Mittelstellung arretierbar, Anschlag herausnehmbar, Auslaufprofil, gezogen
- Kristallklarer Laminarstrahl
- Temperatureinstellgriff, Durchflusseinstellgriff, Eco-Funktion für die Wassermenge
- THERMO COOL: Mehr Sicherheit durch minimales Erwärmen des Armaturengehäuses
- Oberteil mit keramischen Dichtscheiben zur Wassermengeneinstellung für einen Abgang, Thermostatkartusche zur Temperaturreglung, Rückflussverhinderer, Schmutzfilter
- S-Anschlüsse, Abdeckung(en), mit integrierter Vorabsperrung, Schalldämpfer, Rosetten 3-fach abgedichtet
- Armaturenkörper aus entzinkungsbeständigem Messing (DZR), Wasserwege ohne Nickelbeschichtung, Thermische Desinfektion nach DVGW W551 ohne erneute Regelteil Einjustierung möglich
- Verbrühschutz durch Temperaturendanschlag 38°C (36°-44°)

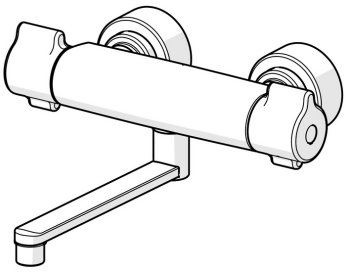

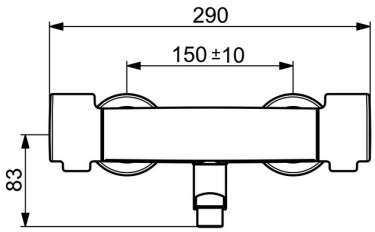


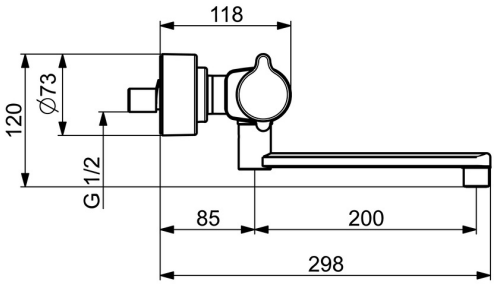

## Technische Daten

### Durchflusseigenschaften

| | |
|---|---|
| Durchfluss bei 3 bar | **11.4 l/min** |

### Technische Eigenschaften

| | |
|---|---|
| Warmwasserversorgung | **max. +80°C** |
| Arbeitsdruck | **1-10 bar** |
| Anschlussgröße | **G1/2** |
| Installationsabstand | **CC150± 10 mm** |
| Ausladung | **285 mm** |
| Sicherungseinrichtung (EN1717) | **AA** |
| Werkstoff | **Messing** |

### Vorschriften

| | |
|---|---|
| EN Standard | **EN 1111** |
| Geräuschklasse | **I (ISO 3822)** |

### Zulassungen und Deklarationen

| | |
|---|---|
| DVGW | **NW-6509CR0103** |
| ABP | **PA-IX 29960/IA** |

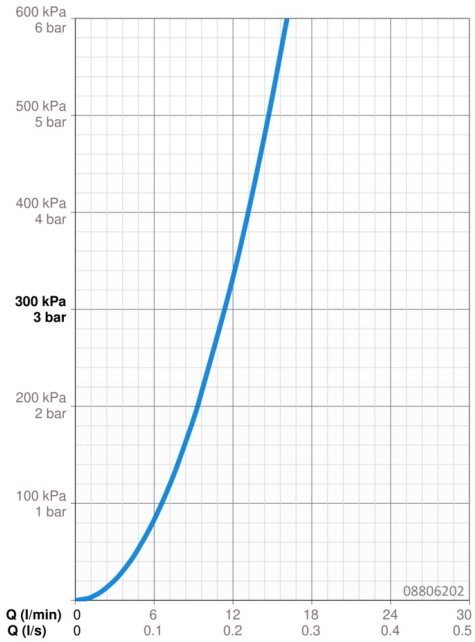


## Ersatzteile

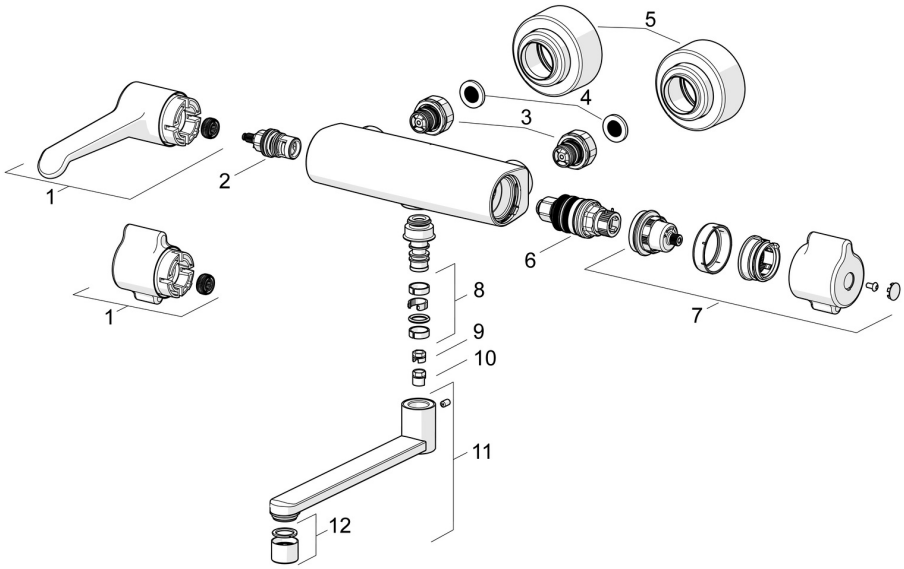


### SP08806202

| | Name | Art.-Nr. |
|---|---|---|
| 01 | Absperrgriff, L=150 mm | 1004311V |
| 01 | Absperrgriff | 1006423V |
| 02 | Oberteil, G1/2 | 59914207 |
| 03 | Kombinator | 59914472 |
| 04 | Schmutzfilter, G3/4 | 59911076 |
| 05 | Rosette | 1006473V |
| 06 | Thermostatkartusche, 3.4 | 59914114 |
| 07 | Temperatureinstellgriff | 1006058V |
| 08 | Auslaufdichtung | 59914720 |
| 09 | Begrenzer, 120° | 59914728 |
| 10 | Begrenzer für Schwenkauslauf, 60°/0° | 59914264 |
| 11 | Auslauf, L=200 | 59914659 |
| 12 | Luftsprudler, M22x1 STD PL HC A Laminar | 59914732 |

© 2024 Hansa Armaturen GmbH - www.hansa.com - 16.04.2024