08799102 HANSATEMPRA - Fertigset für Brause-Batterie

Ausgelaufen

EAN: 4015474544338
static.hansa.com/08799102

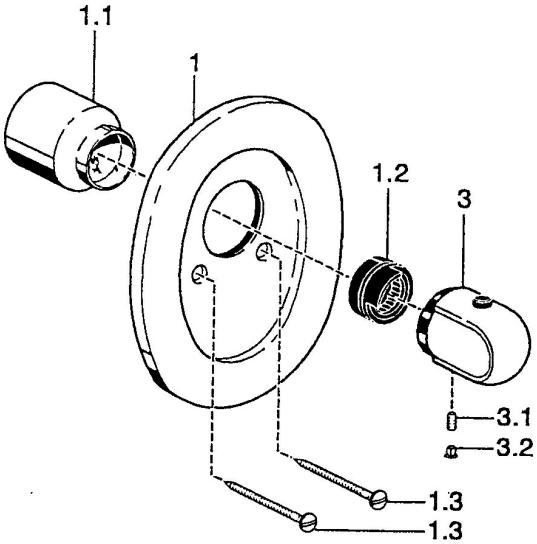

- Dusche
- Fertigmontageset
- Wandmontage für Unterputz-Einbaukörper
- Chrom
- Temperatureinstellgriff

Technische Daten

Technische Eigenschaften

Warmwasserversorgung	**max. +80°C**
Arbeitsdruck	**0.5-10 bar**

Ersatzteile

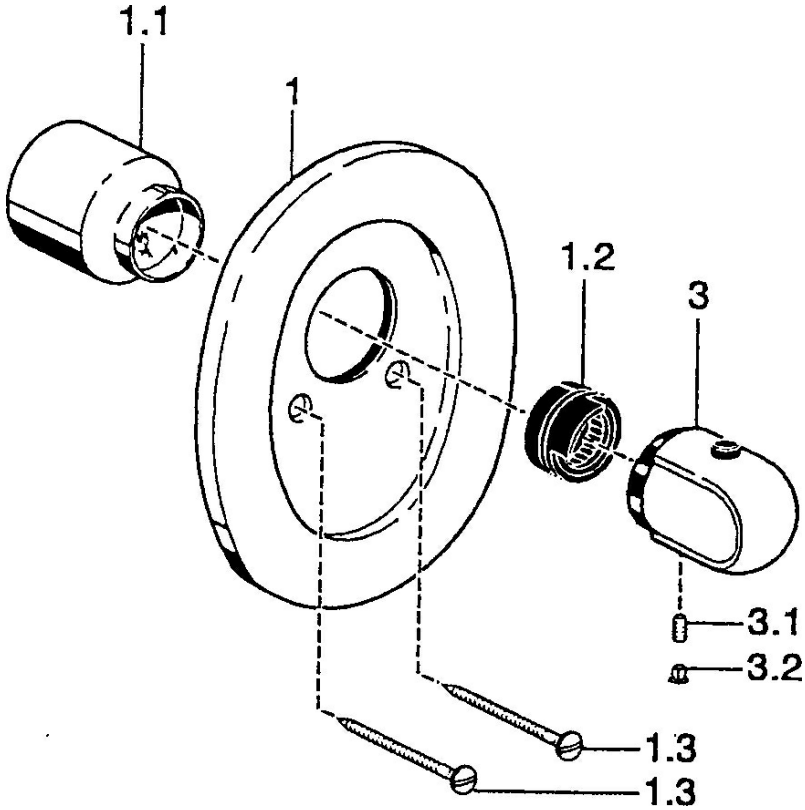

SP08799102

	Name	Art.-Nr.
1	Rosette Ausgelaufen	59910662
1.1	Abdeckkappe Ausgelaufen	59911902
1.2	Temperaturanschlag	59911660
1.3	Schraube, M5x65	59904847
1.3	Schraube, M5x65 Weiss Ausgelaufen	59906672
3	Temperatureinstellgriff, 38° limited	59911726
3	Temperatureinstellgriff	59911830
3.1	Schraube, M6x9.5	59901609
3.2	Blindstopfen	59911840
N.I.	Verlängerungsschraubensatz, L=35 Ausgelaufen	59911595

© 2024 Hansa Armaturen GmbH - www.hansa.com - 03.04.2024