08779102 HANSATEMPRA - Parte exterior grifería ducha

Fuera de catálogo

EAN: 4015474544161
static.hansa.com/08779102

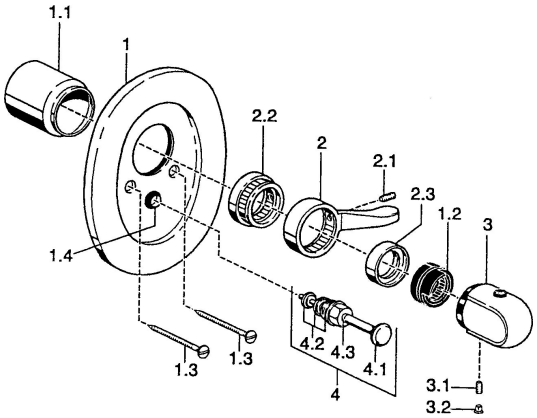

- Soluciones de ducha
- Embellecedor
- Montaje a pared para cuerpos empotrados
- Cromado
- Mando regulador de temperatura

Datos técnicos

Características técnicas

Suministro de agua caliente	**max. +80°C**
Presión de servicio	**0.5-10 bar**

Piezas de repuesto

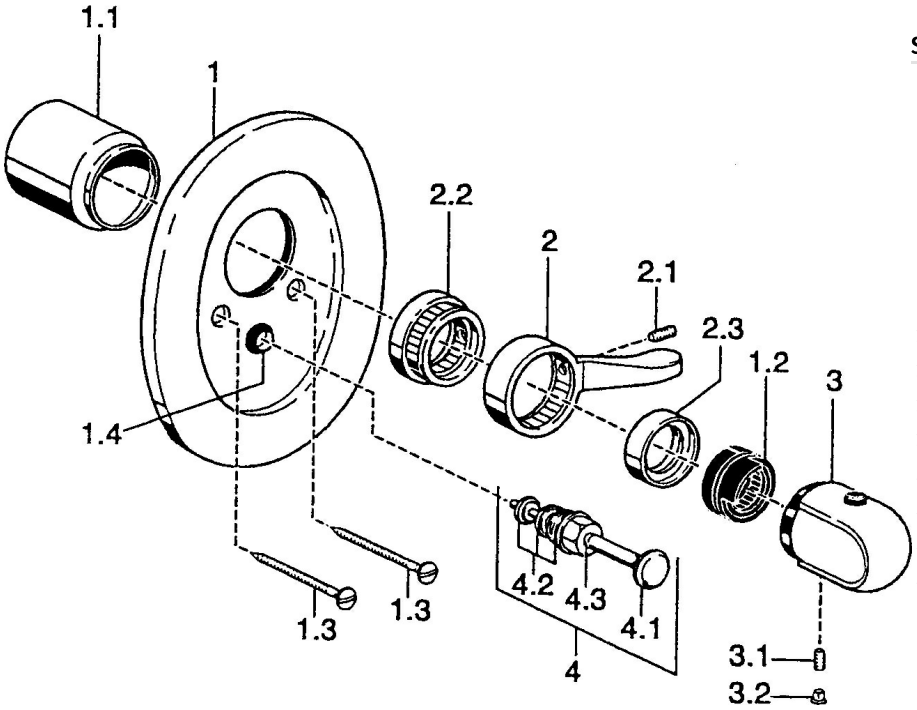

SP08779102

	Nombre	Código
1.1	Capuchón Blanco Fuera de catálogo	59911910
1.1	Capuchón Fuera de catálogo	59911908
1.2	Temperature adjustment limiter	59911660
1.3	Screw, M5x65 Blanco Fuera de catálogo	59906672
1.3	Screw, M5x65	59904847
1.4	Capuchón limitador caudal	59904846
2	Maneta	59905722
2	Maneta Blanco Fuera de catálogo	59906138
2.1	Screw, M6x16, SW 2.5	59910120
2.3	Capuchón Fuera de catálogo	59911904
3	Mando control temperatura, 38° limited	59911726
3	Mando control temperatura	59911830
3.1	Screw, M6x9.5	59901609
3.2	Husillo limitador	59911840
4	Inversor	59910900
4	Inversor Blanco Fuera de catálogo	59910901
4.1	Pulse el botón	59904828
4.2	Juntas caño	59904791
4.3	Junta, d 4x1	59902331

© 2024 Hansa Armaturen GmbH - www.hansa.com - 03.04.2024