# 08741125 HANSAMAT - Miscelatore vasca-doccia

EAN: 4057304013805
static.hansa.com/08741125

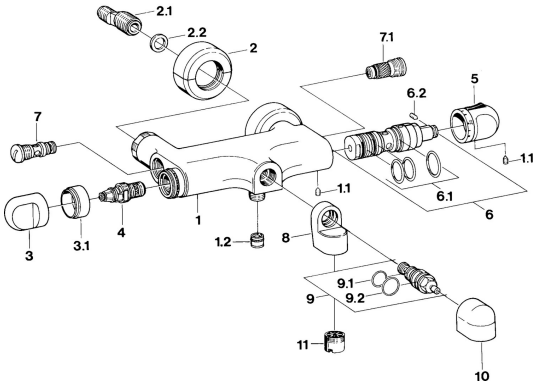


- Vasca & doccia
- Termostatico
- Montaggio a parete
- Cromo
- Manopola di regolazione temperatura
- Valvola/e di non ritorno

## Dati tecnici

### Caratteristiche tecniche

| | |
|---|---|
| Fornitura di acqua calda | **max. +80°C** |
| Pressione di esercizio | **0.5-10 bar** |
| Backflow prevention (EN1717) | **EB** |

## Parti di ricambio

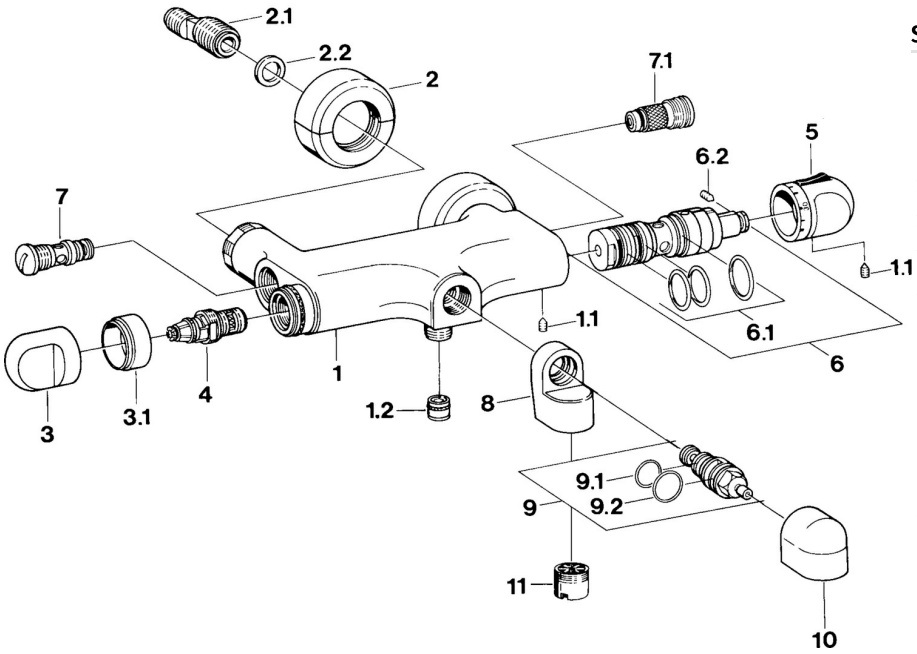


### SP08741125

| | Nome | Codice |
|---|---|---|
| 1.1 | Screw, M6x9.5 | 59901609 |
| 1.2 | Valvola antiriflusso | 59905714 |
| 2 | Cromo Fuori produzione | 59911022 |
| 2.1 | Connettore eccentrico, G3/4xG1/2, DN15 | 59910254 |
| 2.2 | Anello di tenuta, 23.9x15.2x2 | 59902689 |
| 3 | Maniglia Cromo Fuori produzione | 59910211 |
| 4 | Vitone , G1/2 | 59905114 |
| 5 | Maniglia per regolazione della temperatura Cromo Fuori produzione | 59910301 |
| 6 | Cartuccia termostatica Fuori produzione | 59910430 |
| 6.1 | O-ring, d 27x2 | 59901532 |
| 6.2 | Screw, M4x4 | 59901027 |
| 7.1 | Limitatore di portata Fuori produzione | 59901586 |
| 9 | Deviatore Fuori produzione | 59910907 |
| 9.1 | Giunto, 25x21x1.5 Fuori produzione | 59902318 |
| 9.3 | Kit di guarnizione | 59904791 |
| 11 | Aereatore, M28x1 Fuori produzione | 59901554 |

© 2024 Hansa Armaturen GmbH - www.hansa.com - 03.04.2024