08717100 HANSACARE Safety - Wannenfüll- und Brausebatterie

EAN: 4057304013454
static.hansa.com/08717100

- Wanne & Dusche
- Gesundheit & Pflege
- Thermostat
- Wandmontage
- Chrom
- Feststehender Auslauf
- CASCADE® Strahlregler

- Temperatureinstellgriff, Durchflusseinstellgriff, Eco-Funktion für die Wassermenge
- Drehumsteller, druckunabhängig, Integrierter Umsteller mit Absperrung
- Heißwassersperre einstellbar (im Lieferumfang enthalten), Sicherheitssperre gegen Verbrühen bei 38°C, THERMO COOL: Mehr Sicherheit durch minimales Erwärmen des Armaturengehäuses
- Oberteil mit keramischen Dichtscheiben zur Wassermengeneinstellung für einen Abgang, Thermostatkartusche zur Temperaturreglung, Rückflussverhinderer, Schmutzfilter
- S-Anschlüsse, Abdeckung(en), Rosetten 3-fach abgedichtet
- Armaturenkörper aus entzinkungsbeständigem Messing (DZR)
- Nachrüstbarer Temperaturendanschlag 02000710 optional bestellbar. Justieren des Anschlags bei Montage zwischen 38° - 42°C möglich

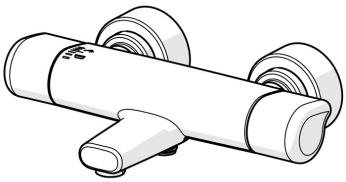

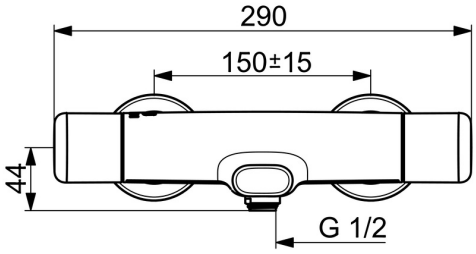

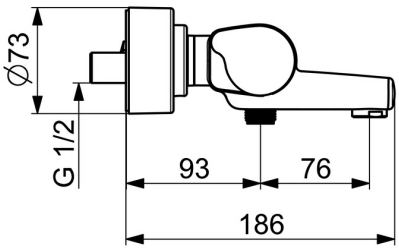

Technische Daten

Durchflusseigenschaften

Durchfluss bei 3 bar	**24.2 / 15.0 l/min**

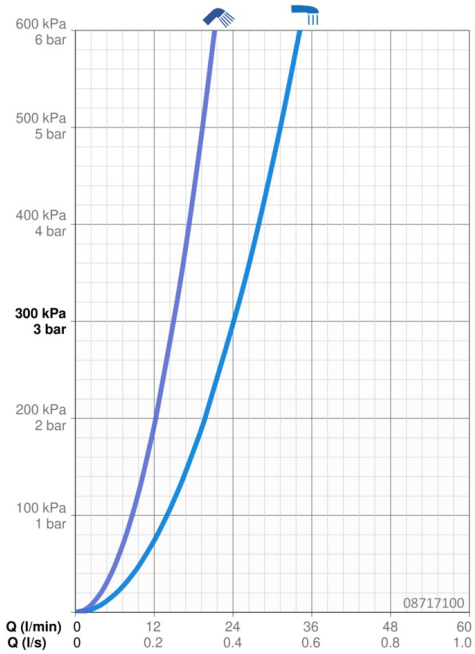

Technische Eigenschaften

Warmwasserversorgung	**max. +80°C**
Arbeitsdruck	**1-10 bar**
Anschlussgröße	**G1/2**
Installationsabstand	**CC150± 15 mm**
Ausladung	**168 mm**
Sicherungseinrichtung (EN1717)	**EB**
Werkstoff	**Messing**

Vorschriften

EN Standard	**EN 1111**
Geräuschklasse	**II (ISO 3822)**

Zulassungen und Deklarationen

DVGW	**NW-6509CR0103**
ABP	**PA-IX 29961/IIOB**
EPD	**S-P-06397**

Nachhaltigkeit

EPD module A1 (kg CO2 eq.)	**11,19**
EPD module A2 (kg CO2 eq.)	**0,52**
EPD module A3 (kg CO2 eq.)	**1,29**
EPD module A1-A3 (kg CO2 eq.)	**12,99**
EPD module A4 (kg CO2 eq.)	**0,46**
EPD module B7 (kg CO2 eq.)	**2637,50**
EPD module C2 (kg CO2 eq.)	**0,02**
EPD module C3 (kg CO2 eq.)	**0,02**
EPD module C4 (kg CO2 eq.)	**0,92**
EPD module D (kg CO2 eq.)	**-8,25**

Ersatzteile

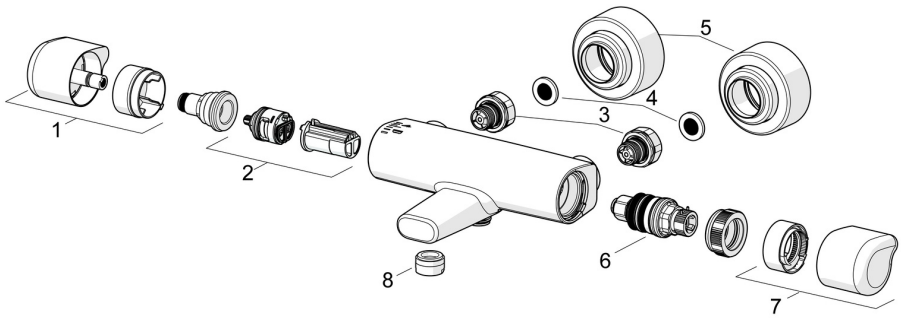

SP08717100

	Name	Art.-Nr.
01	Mengen-Einstell-Griff	1006584V
02	Umsteller/Kartusche	59914116
03	Kombinator	59914472
04	Schmutzfilter, G3/4	59911076
05	Rosette	1006473V
06	Thermostatkartusche, 3.4	59914114
07	Temperatur-Wählgriff	1005875V
08	Luftsprudler, M24x1 A, low pressure	59902692

© 2024 Hansa Armaturen GmbH - www.hansa.com - 25.04.2024