08689195 HANSADELTA - Fertigset für Brause-Batterie Ausgelaufen

EAN: 4015474681699
static.hansa.com/08689195

- Dusche
- Thermostat, Fertigmontageset
- Wandmontage für Unterputz-Einbaukörper
- Chrom
- Temperatureinstellgriff
- Thermostatkartusche zur Temperaturreglung

Technische Daten

Technische Eigenschaften

Warmwasserversorgung	**max. +80°C**
Arbeitsdruck	**1-10 bar**

Vorschriften

EN Standard	**EN 1111**

Ersatzteile

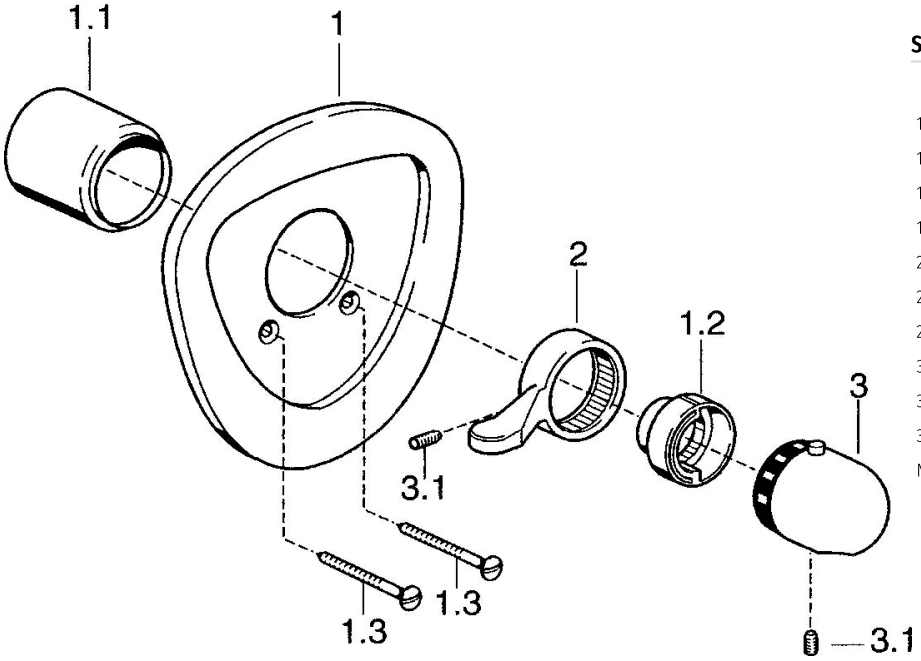

SP08689195

	Name	Art.-Nr.
1.2	Temperatur-Anschlagring	59906355
1.2	Temperaturanschlag Edelmessing Ausgelaufen	59906926
1.3	Schraube, M5x65 Weiss Ausgelaufen	59906672
1.3	Schraube, M5x65	59904847
2	Hebel	59905722
2	Hebel Aranja Ausgelaufen	59910312
2	Hebel Weiss Ausgelaufen	59906138
3	Temperatur-Wählgriff Weiss Ausgelaufen	59910306
3	Temperatureinstellgriff	59910304
3.1	Schraube, M6x9.5	59901609
N.I.	Verlängerungssatz, 35 mm	59911438

© 2024 Hansa Armaturen GmbH - www.hansa.com - 03.04.2024