08639105 HANSAMAT - Embellecedor para grifo de ducha

Fuera de catálogo

EAN: 4015474608665
static.hansa.com/08639105

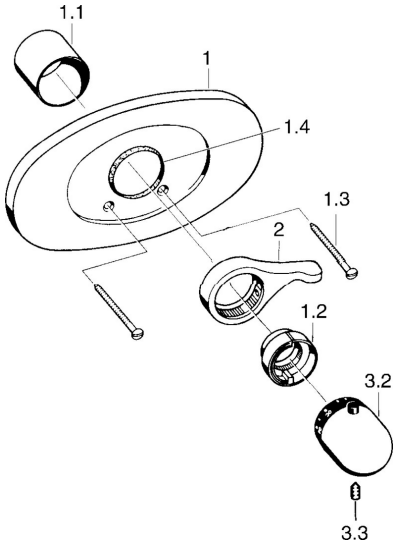

- Soluciones de ducha
- Embellecedor
- Montaje a pared para cuerpos empotrados
- Cromado
- Mando regulador de temperatura

Datos técnicos

Características técnicas

Suministro de agua caliente	**max. +80°C**
Presión de servicio	**0.5-10 bar**

Piezas de repuesto

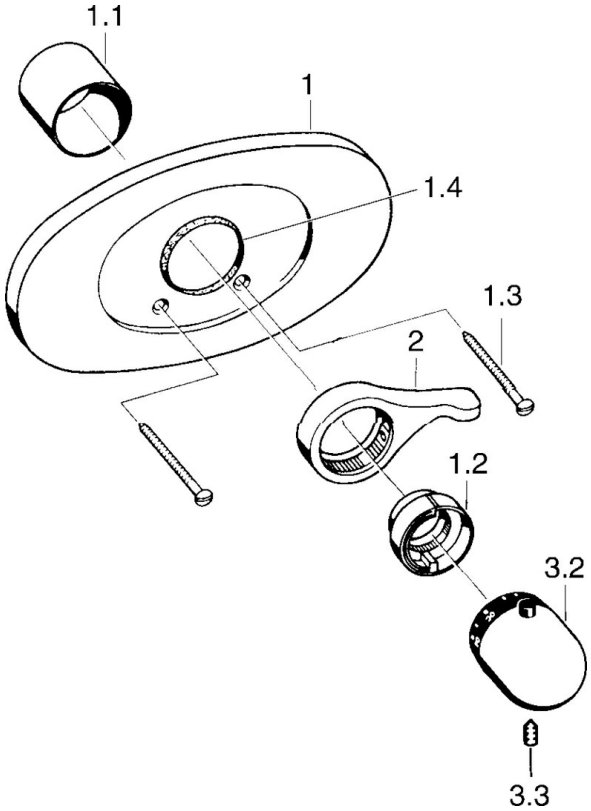

SP08639105

	Nombre	Código
1	Brida de la tapa	59910039
1.1	Florones	59904502
1.2	Temperature adjustment limiter	59906355
1.2	Temperature adjustment limiter Latón Fuera de catálogo	59906926
1.3	Screw, M5x65	59904847
1.3	Screw, M5x65 Blanco Fuera de catálogo	59906672
1.4	Anillo Negro	59911154
2	Maneta	59905722
2	Maneta Aranja Fuera de catálogo	59910312
2	Maneta Blanco Fuera de catálogo	59906138
2	Maneta Cromado/satinado Fuera de catálogo	59906135
3.2	Mando control temperatura	59910304
3.2	Mando control temperatura Cromado/satinado Fuera de catálogo	59910305
3.2	Mando control temperatura Blanco Fuera de catálogo	59910306
3.3	Screw, M6x9.5	59901609

© 2024 Hansa Armaturen GmbH - www.hansa.com - 03.04.2024