08609195 HANSAMIX - Piastra per miscelatore doccia

EAN: 4015474526259
static.hansa.com/08609195

- Soluzioni doccia
- Termostatico, Set esterno
- Montaggio a parete con unità d'incasso
- Cromo
- Manopola di regolazione temperatura
- Regolazione termostatica della temperatura

Dati tecnici

Caratteristiche tecniche

Fornitura di acqua calda	**max. +80°C**
Pressione di esercizio	**1-10 bar**

Norme

Standard EN	**EN 1111**

Parti di ricambio

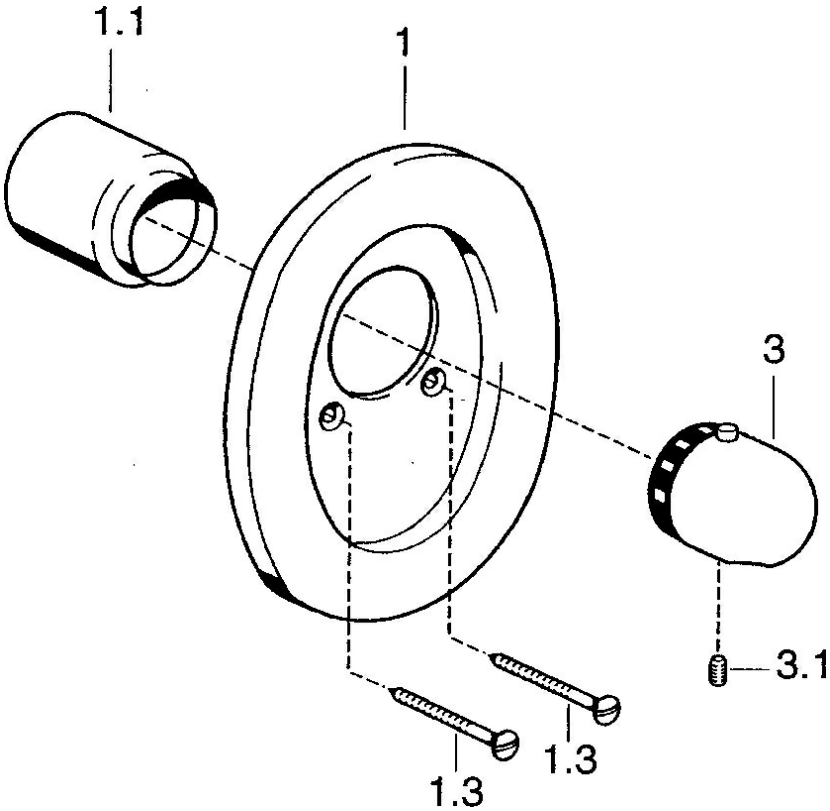

SP08609195

	Nome	Codice
1	Piastra Cromo Fuori produzione	59910662
1.1	Cappuccio Cromo	59911564
1.3	Screw, M5x65 Cromo	59904847
1.3	Screw, M5x65 Bianco Fuori produzione	59906672
3	Maniglia per regolazione della temperatura Cromo	59910304
3.1	Screw, M6x9.5	59901609
N.I.	Prolunga, 35 mm	59911438

© 2024 Hansa Armaturen GmbH - www.hansa.com - 03.04.2024