08609195 HANSAMIX - Kit de finition douche encastré

EAN: 4015474526259
static.hansa.com/08609195

- Solutions de douche
- Thermostatique, Kit de finition
- Montage mural encastré
- Chrome
- Poignée de régulation de la température
- Cartouche thermostatique

Caractéristiques techniques

Caractéristiques techniques

Alimentation en eau chaude	**max. +80°C**
Pression de service	**1-10 bar**

Règlementations

Norme EN	**EN 1111**

Pièces de rechange

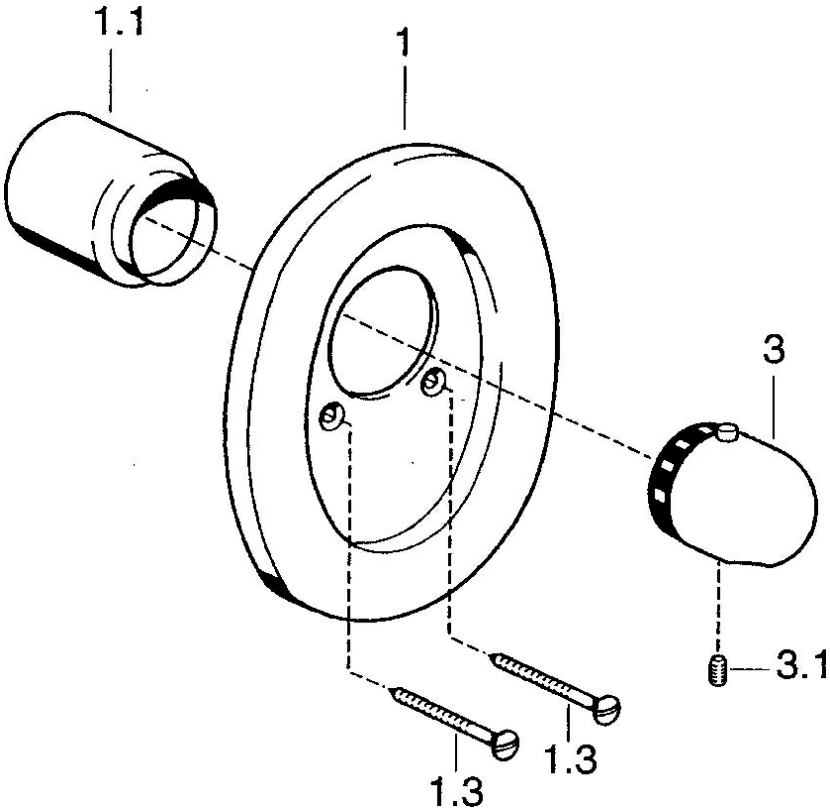

SP08609195

	Nom	Code
1	Rosaces Arrêté	59910662
1.1	Chape	59911564
1.3	Vis, M5x65	59904847
1.3	Vis, M5x65 Blanc Arrêté	59906672
3	Croisillon réglage de température	59910304
3.1	Vis, M6x9.5	59901609
N.I.	Rallonge pour mitigeur encastrés, 35 mm	59911438

© 2024 Hansa Armaturen GmbH - www.hansa.com - 03.04.2024