08542135 HANSAMAT - Robinetterie bain-douche

EAN: 4015474604995
static.hansa.com/08542135

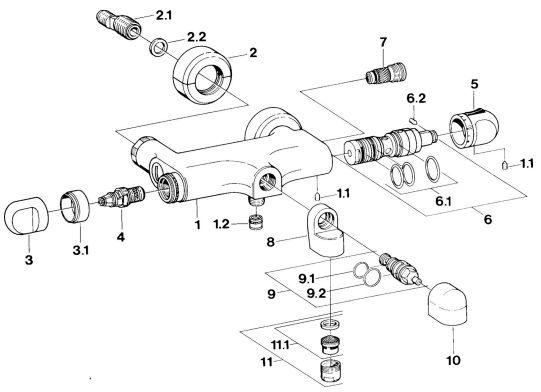

- Baignoire et douche
- Thermostatique
- Montage mural
- Chrome
- Poignée de régulation de la température
- Valve(s) anti-retour

Caractéristiques techniques

Caractéristiques techniques

Alimentation en eau chaude	**max. +80°C**
Pression de service	**0.5-10 bar**
Dispositif de protection (EN1717)	**EB**

Pièces de rechange

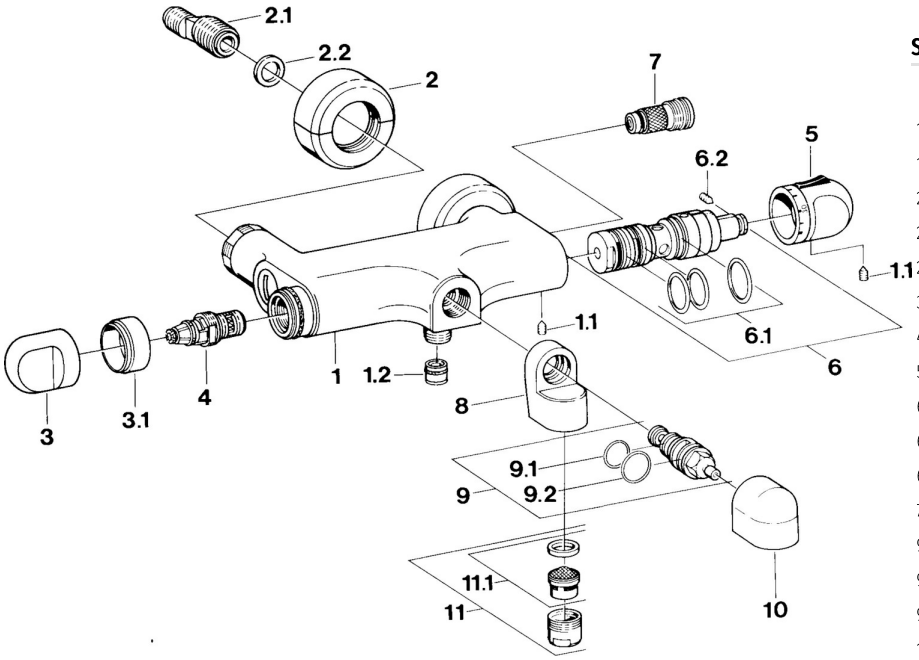

SP08542105

	Nom	Code
1.1	Vis, M6x9.5	59901609
1.2	Clapet anti-retour	59905714
2	Rosaces la paire Arrêté	59911022
2.1	Connecteur excentrique, G3/4xG1/2, DN15	59910254
2.2	Joint, 23.9x15.2x2	59902689
3	Levier Arrêté	59910211
4	Tête, G1/2	59905114
5	Croisillon réglage de température Arrêté	59910273
6	Cartouche thermostatique Arrêté	59906401
6.1	Joint, d 27x2	59901532
6.2	Vis, M4x4	59901027
7	Clapet anti-retour	59901610
9	Inverseur Arrêté	59910907
9.1	Joint, 25x21x1.5 Arrêté	59902318
9.3	Set de fixation pour bec	59904791
11	Aérateur, M28x1 C Blanc Arrêté	59905683
11	Aérateur, M28x1 C	59902088
11.1	Aérateur, M28x1 C Arrêté	59902089

© 2024 Hansa Armaturen GmbH - www.hansa.com - 03.04.2024