08542105 HANSA - Wannenfüll- und Brausebatterie Ausgelaufen

EAN: 4015474604919
static.hansa.com/08542105

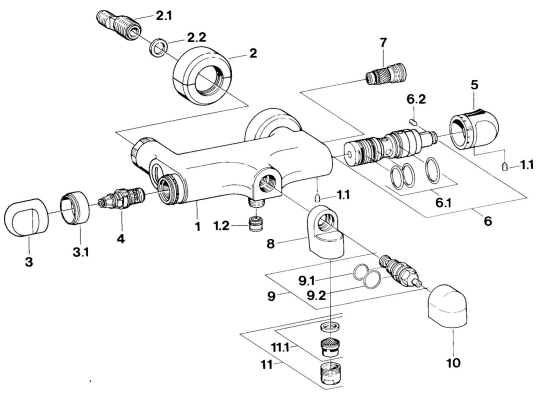

- Wanne & Dusche
- Thermostat
- Wandmontage
- Chrom
- Temperatureinstellgriff
- Rückflussverhinderer

Technische Daten

Technische Eigenschaften

Warmwasserversorgung	**max. +80°C**
Arbeitsdruck	**0.5-10 bar**
Sicherungseinrichtung (EN1717)	**EB**

Ersatzteile

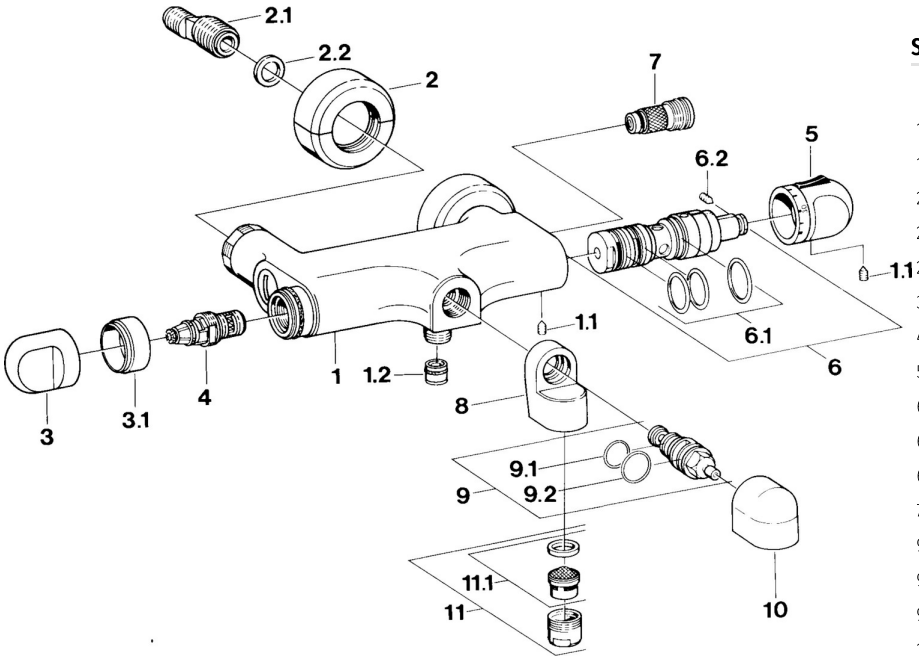

SP08542105

	Name	Art.-Nr.
1.1	Schraube, M6x9.5	59901609
1.2	Rückflussverhinderer	59905714
2	Rosetten (2 Stück) Ausgelaufen	59911022
2.1	Exzenter-Anschluss, G3/4xG1/2, DN15	59910254
2.2	Haltering, 23.9x15.2x2	59902689
3	Griff Ausgelaufen	59910211
4	Oberteil, G1/2	59905114
5	Temperatur-Wählgriff Ausgelaufen	59910273
6	Thermostatkartusche Ausgelaufen	59906401
6.1	O-Ring, d 27x2	59901532
6.2	Schraube, M4x4	59901027
7	Rückflussverhinderer	59901610
9	Umsteller, automatisch Ausgelaufen	59910907
9.1	Dichtung, 25x21x1.5 Ausgelaufen	59902318
9.3	Dichtungskit	59904791
11	Luftsprudler, M28x1 C Weiss Ausgelaufen	59905683
11	Luftsprudler, M28x1 C	59902088
11.1	Luftsprudler, M28x1 C Ausgelaufen	59902089

© 2024 Hansa Armaturen GmbH - www.hansa.com - 03.04.2024