08472101 HANSAPRISMA - Robinetterie bain-douche Arrêté

EAN: 4015474545298
static.hansa.com/08472101

- Baignoire et douche
- Thermostatique
- Montage mural
- Chrome
- CASCADE®

- Poignée de régulation de la température, Poignée de régulation du débit
- Cartouche thermostatique, Filtre(s) à impuretés, Valve(s) anti-retour
- Silencieux
- Système anti-refoulement intégré pour une utilisation domestique (conforme à la norme DIN EN 1717)

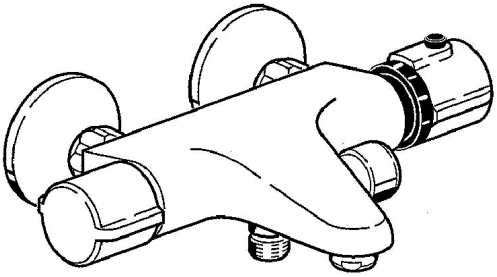

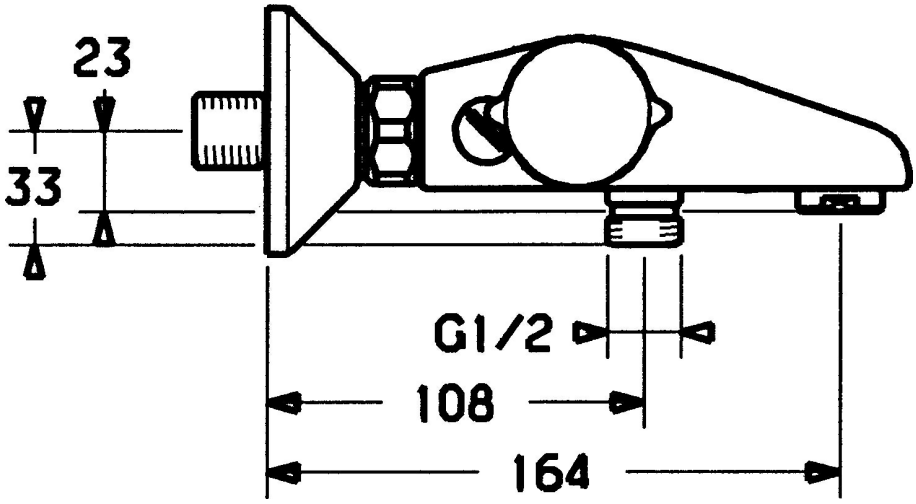

Caractéristiques techniques

Caractéristiques de débit

Débit à 3 bar	**22.2 / 21.0 l/min**

Caractéristiques techniques

Alimentation en eau chaude	**max. +80°C**
Pression de service	**1-10 bar**
Dispositif de protection (EN1717)	**EB**

Règlementations

Norme EN	**EN 1111**

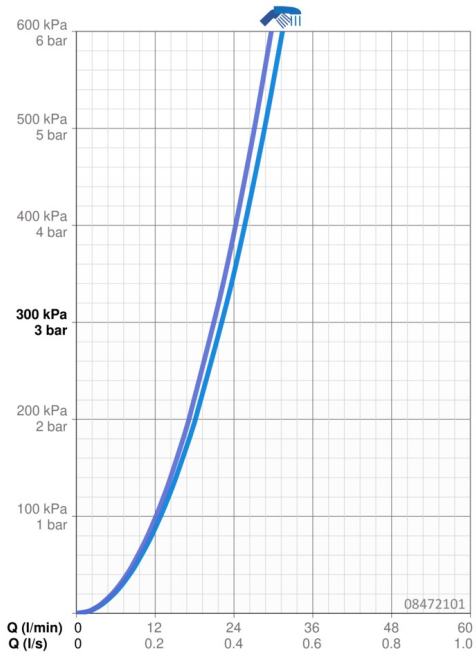

Pièces de rechange

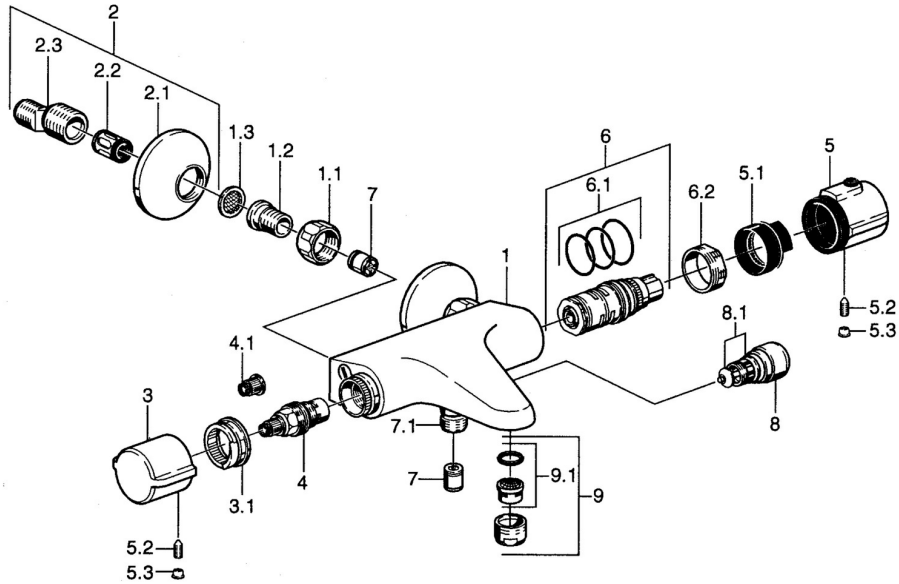

SP08472101

	Nom	Code
1.1	Écrou de connexion, G3/4, AF30	59902230
1.2	Nipple	59911075
1.3	Joint filtre, G3/4	59911076
2	Excentrique, G3/4xG1/2	59904793
2.1	Rosaces	59904796
2.2	Silencieux	59904792
2.3	Connecteur excentrique, G3/4xG1/2, DN15	59910254
3	Croisillon d'ouverture	59911828
3.1	Bague de réglage	59911661
4	Tête, G1/2, 180°	59911103
4.1	Adaptateur Blanc	59910235
5	Croisillon réglage de température	59911827
5	Croisillon réglage de température, 38° limited	59911725
5.1	Temperature adjustment limiter	59911660
5.2	Vis, M6x9.5	59901609
5.3	Butée de réglage	59911840
6	Cartouche thermostatique	59911525
6.1	Joint, d 26x2	59911081
6.2	Écrou de maintien, M34x1, SW32	59911082
7	Clapet anti-retour	59905714
7.1	Mamelon de fil, G1/2xM18x1	59911384
8	Inverseur	59910803
8.1	Set de fixation pour bec	59904791
9	Aérateur, M24x1 D	59911829
9.1	Aérateur, M22/M24	59905873
N.I.	Cartouche thermostatique, H/C reversed	59911527