# 08410102 HANSATEMPRA - Grifería de ducha

Fuera de catálogo

EAN: 4015474658417
static.hansa.com/08410102

- Soluciones de ducha
- Termostático
- Montaje a pared
- Cromado
- Mando regulador de temperatura, Mando control de caudal
- Limitador de temperatura y caudal máximo, Tope de seguridad antiquemaduras a 38°C
- Filtros antisuciedad, Válvula(s) antirretorno, Cartucho termostático regulador de la temperatura
- Silenciador
- válvula antirretorno (según DIN EN 1717)

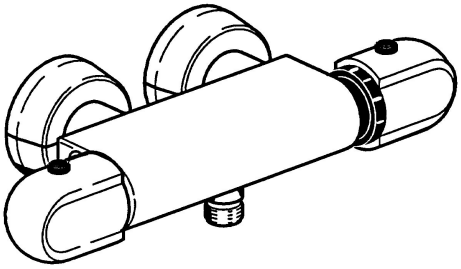

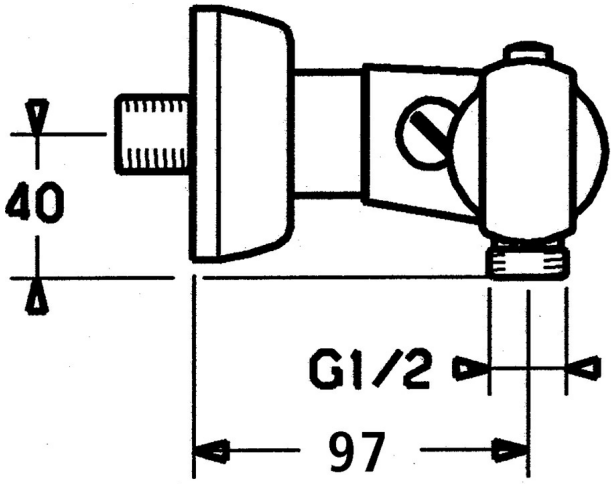


## Datos técnicos

### Características técnicas

| | |
|---|---|
| Suministro de agua caliente | **max. +80°C** |
| Presión de servicio | **0.5-10 bar** |
| Válvula antirretorno (EN1717) | **EB** |
| Material | **Latón** |

## Piezas de repuesto

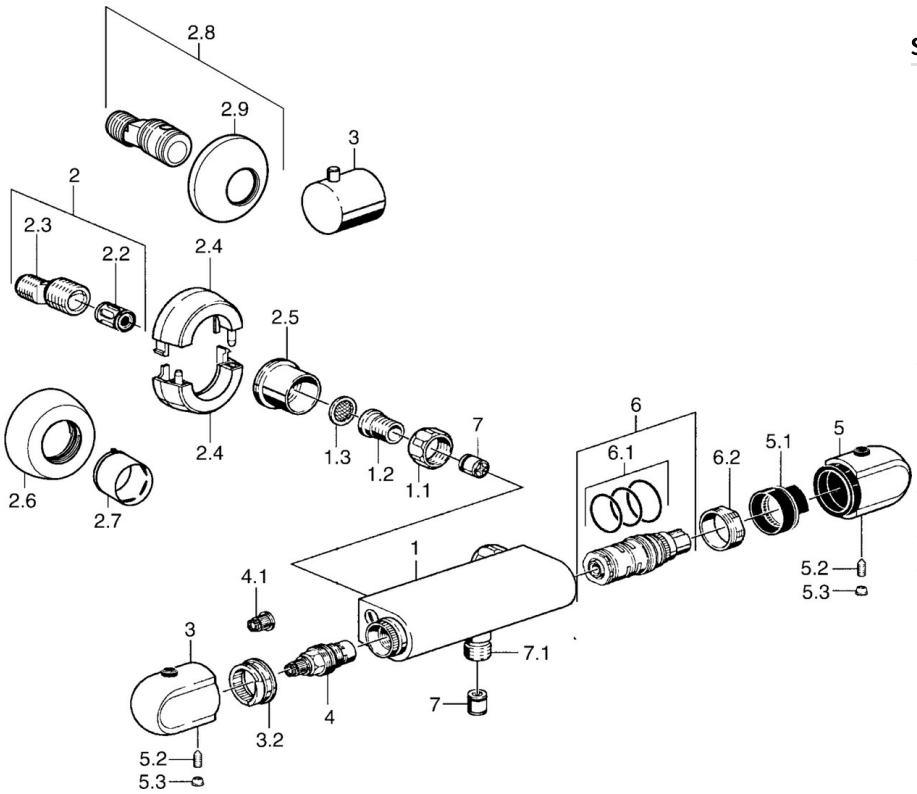


### SP08410102

| | Nombre | Código |
|---|---|---|
| 1.1 | Tuerca de conexión, G3/4, AF30 | 59902230 |
| 1.2 | | 59911075 |
| 1.3 | Filtro junta, G3/4 | 59911076 |
| 2 | Conector excéntrico, G3/4xG1/2, DN15 | 59910254 |
| 2.2 | Silenciador | 59904792 |
| 2.4 | Brida de la tapa Fuera de catálogo | 59911838 |
| 2.5 | Juego junta, G3/4 Fuera de catálogo | 59911836 |
| 2.6 | Brida de la tapa | 59912652 |
| 2.7 | Florones | 59912651 |
| 2.8 | Eccentric coupling with stop valves and cover plates, G1/2xG3/4 | 59902034 |
| 2.9 | Brida de la tapa | 59904796 |
| 3 | Mando control caudal | 59911656 |
| 3.2 | Anillo de ajuste | 59911661 |
| 4 | Cartucho cerámica, G1/2, 180° | 59911103 |
| 4.1 | Adaptador Blanco | 59910235 |
| 5 | Mando control temperatura | 59911830 |
| 5 | Mando control temperatura, 38° limited | 59911726 |
| 5.1 | Temperature adjustment limiter | 59911660 |
| 5.2 | Screw, M6x9.5 | 59901609 |
| 5.3 | Husillo limitador | 59911840 |
| 6 | Cartucho/termostático, H/C reversed | 59911527 |
| 6 | Cartucho/termostático | 59911525 |
| 6.1 | Junta, d 26x2 | 59911081 |
| 6.2 | Tuerca sujección, M34x1, SW32 | 59911082 |
| 7 | Válvula anti-retorno | 59905714 |
| 7.1 | Pezón de rosca, G1/2xM18x1 | 59911384 |
| N.I. | Rebound pin | 59912005 |

© 2024 Hansa Armaturen GmbH - www.hansa.com - 03.04.2024