08382201 HANSATEMPRA - Waschtischbatterie Ausgelaufen

EAN: 4015474675094
static.hansa.com/08382201

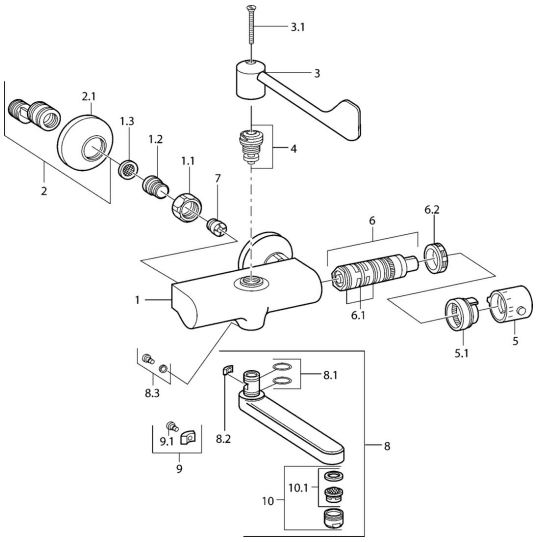

- Waschtisch
- Thermostat
- Wandmontage
- Chrom
- Temperatureinstellgriff
- Schmutzfilter, Rückflussverhinderer

Technische Daten

Technische Eigenschaften

Warmwasserversorgung	**max. +80°C**
Arbeitsdruck	**0.5-10 bar**
Sicherungseinrichtung (EN1717)	**EB**
Werkstoff	**Messing**

Ersatzteile

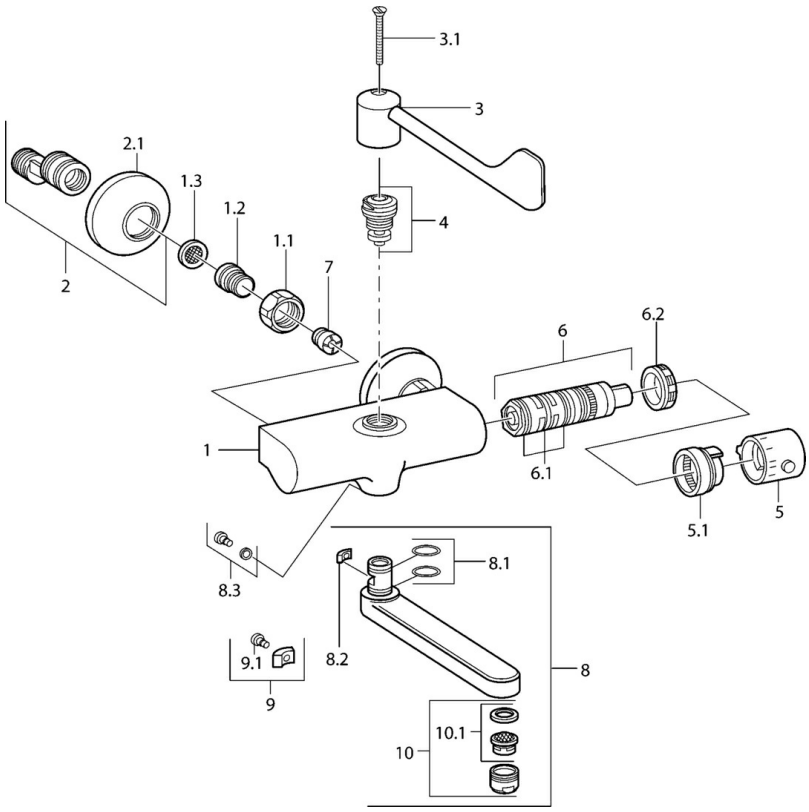

SP08382201

	Name	Art.-Nr.
1.1	Anschlussmutter, G3/4, AF30	59902230
1.2	Anschlussnippel	59911075
1.3	Schmutzfilter, G3/4	59911076
2	Excenteranschluss f.Stopventil u. Rosetten, G1/2xG3/4	59902034
2.1	Rosette	59904796
3	Hebel	59911377
3.1	Schraube, M5x40	59911378
4	Oberteil, G1/2, DN 15	59901530
5	Temperatur-Wählgriff Ausgelaufen	59911379
5.1	Dichtung Ausgelaufen	59911079
6	Thermostatkartusche Ausgelaufen	59911080
6.1	O-Ring, d 26x2	59911081
6.2	Spann-Mutter, M34x1, SW32	59911082
7	Rückflussverhinderer	59905714
8	Auslauf, L=145	59911380
8	Auslauf, L=96	59910419
8	Auslauf, L=170	59911183
8	Auslauf, L=235	59910417
8.1	O-Ring, d 15x2.5	59910423
8.2	Begrenzer	59910422
8.3	Befestigungsschraube, M6x12, AF2.5	59904804
9	Begrenzer	59910421
9.1	Schraube, M6x10, 2,5	59911435
10	Luftsprudler, M24x1 STD HC A	59902366
10.1	Luftsprudler, M22/24 A	59902081