08352201 HANSAMAT - Wannenfüll- und Brausebatterie Ausgelaufen

EAN: 4015474551367
static.hansa.com/08352201

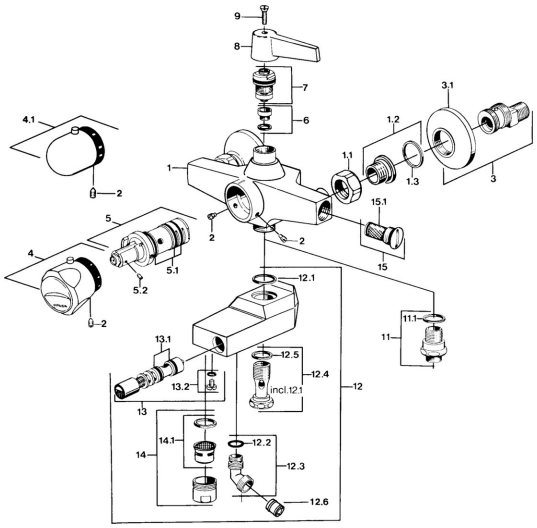

- Wanne & Dusche
- Thermostat
- Wandmontage
- Chrom
- Temperatureinstellgriff
- Rückflussverhinderer

Technische Daten

Technische Eigenschaften

Warmwasserversorgung	**max. +80°C**
Arbeitsdruck	**0.5-10 bar**
Sicherungseinrichtung (EN1717)	**EB**

Ersatzteile

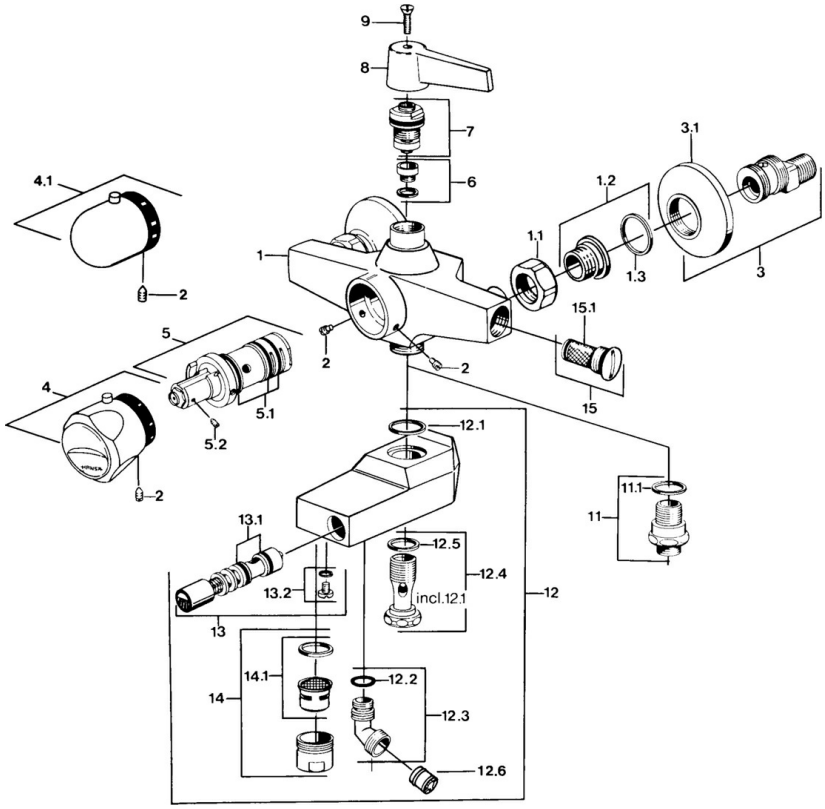

SP08352201

	Name	Art.-Nr.
1.1	Anschlussmutter, G3/4, AF30	59902230
1.2	Sitz, G1/2, L, WAF10	59904618
1.3	Haltering, 23.9x15.2x2	59902689
2	Schraube, M6x9.5	59901609
3	Excenteranschluss f.Stopventil u. Rosetten, G1/2xG3/4	59902034
3.1	Rosette	59904796
4	Temperatureinstellgriff Ausgelaufen	59906965
4.1	Temperatureinstellgriff	59910304
5	Thermostatkartusche Ausgelaufen	59901608
5.1	O-Ring, d 27x2	59901532
5.2	Schraube, M4x4	59901027
6	Sitz, DN15, R1/2	59904616
7	Oberteil, G1/2, DN 15	59901530
12.2	O-Ring, 12.37x2.65 Ausgelaufen	59902340
12.5	Dichtung, 25x21x1.5 Ausgelaufen	59902318
12.6	Rückflussverhinderer	59905714
14	Luftsprudler, M28x1 C	59902088
14.1	Luftsprudler, M28x1 C Ausgelaufen	59902089
15	Rückflussverhinderer	59901610
15.1	Sieb Ausgelaufen	59901638
N.I.	Thermostatkartusche Ausgelaufen	59901668

© 2024 Hansa Armaturen GmbH - www.hansa.com - 03.04.2024