08330301 HANSAMAT - Mitigeur de douche

EAN: 4057304013720
static.hansa.com/08330301

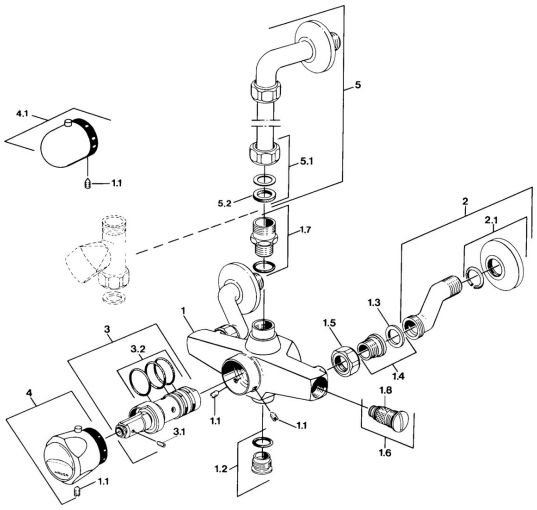

- Solutions de douche
- Thermostatique
- Montage mural
- Chrome
- Poignée de régulation de la température
- Valve(s) anti-retour

Caractéristiques techniques

Caractéristiques techniques

Alimentation en eau chaude	**max. +80°C**
Pression de service	**0.5-10 bar**
Dispositif de protection (EN1717)	**EB**

Certificats et normes

Déclaration de conformité	**DoC**

Pièces de rechange

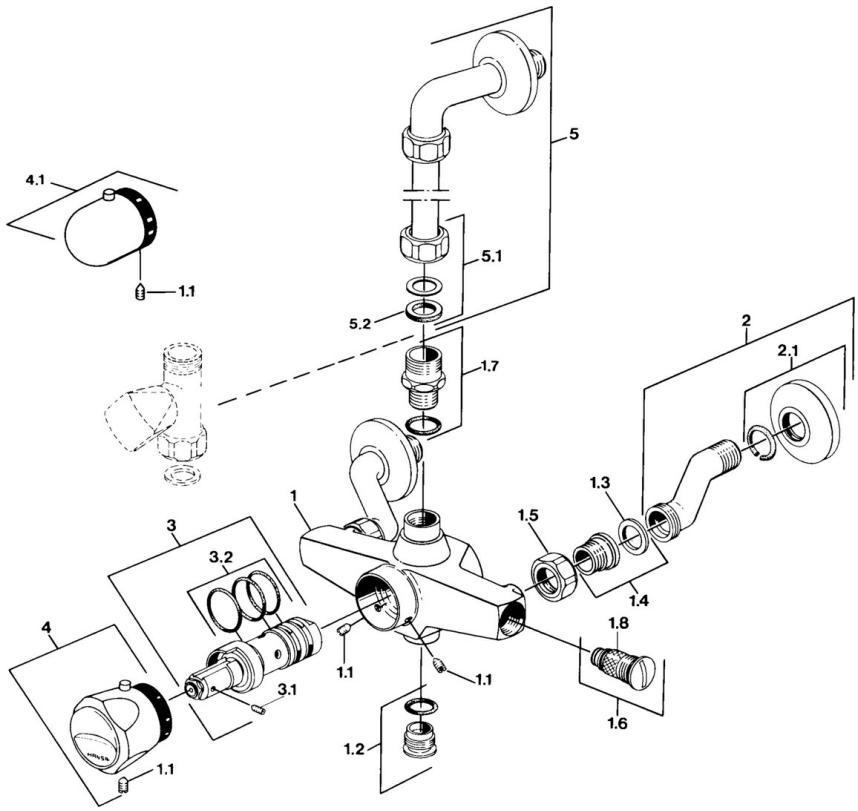

SP08330301

	Nom	Code
1.1	Vis, M6x9.5	59901609
1.3	Joint, 23.9x15.2x2	59902689
1.4	Siège, G1/2, L, WAF10	59904618
1.5	Écrou de connexion, G3/4, AF30	59902230
1.6	Clapet anti-retour	59901610
1.7	Mamelon de raccordement Arrêté	59901650
1.8	Tête de douchette Arrêté	59901638
2	Excentrique	59902036
3	Cartouche thermostatique Arrêté	59901608
3.1	Vis, M4x4	59901027
3.2	Joint, d 27x2	59901532
4	Croisillon réglage de température Arrêté	59906965
4.1	Croisillon réglage de température	59910304
5	Tuyau de raccordement	59901431
5.1	Lock nut Arrêté	59905857
N.I.	Cartouche thermostatique Arrêté	59901668

© 2024 Hansa Armaturen GmbH - www.hansa.com - 03.04.2024