08302281 HANSAMEDIPRO Safety+ - Miscelatore lavabo

EAN: 4057304013393
static.hansa.com/08302281

- Health & Care
- Termostatico
- Montaggio a parete
- Cromo
- Bocca orientabile, Bloccabile in posizione centrale
- Getto laminare
- Manopola di regolazione temperatura, Manopola di regolazione portata, Leva con simbolo F+C
- Limitatore di temperatura, THERMO COOL. Maggiore sicurezza grazie al riscaldamento minimo del corpo del miscelatore
- Regolazione termostatica della temperatura, Vitone ceramico, Filtro/i anti-impurità, Valvola/e di non ritorno
- Raccordi a S eccentrici, Placca/Placche, Valvola di arresto, Rosone con tripla guarnizione
- Ottone DZR, Condotti acqua senza rivestimento in nichel, Disinfezione termica secondo DVGW W 551

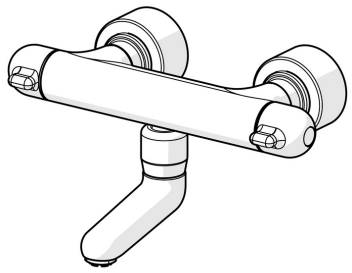

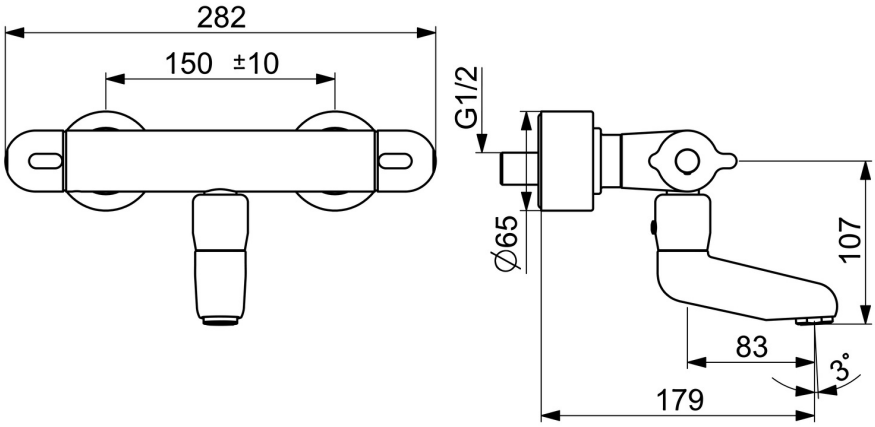

Dati tecnici

Caratteristiche flusso

Portata 3 bar	**12.0 l/min**

Caratteristiche tecniche

Misura DN (dimensione nominale)	**DN15**
Fornitura di acqua calda	**max. +80°C**
Pressione di esercizio	**1-10 bar**
Profondità di installazione	**cc150 ± 10 mm**
Projection	**179**
Backflow prevention (EN1717)	**AA**
Materiale	**Ottone**

Norme

Standard EN	**EN 1111**

Certificati/Dichiarazioni

DVGW	**NW-6509CR0103**
ABP	**PA-IX 29958/IA**

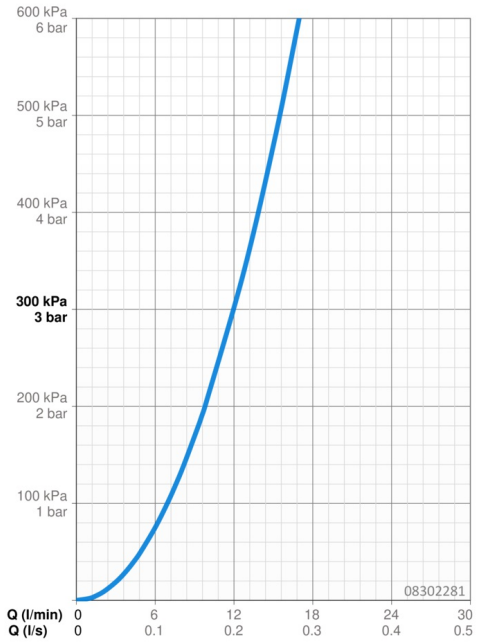

Parti di ricambio

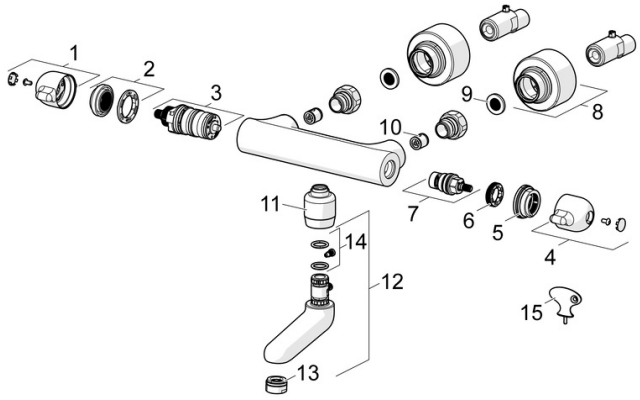

SP08302281

	Nome	Codice
01	Maniglia per regolazione della temperatura Cromo	59914080
02	Temperature adjustment limiter	59914078
03	Cartuccia termostatica, 3.3	59913871
04	Manopola di apertura Cromo	59914081
05	Anello di regolazione	59913940
06	Anello	59913469
07	Vitone , G1/2, 180°	59911103
08	Piastra Cromo	59914083
09	Guarnizione di filtro, G3/4	59911076
10	Valvola antiriflusso, DN10 (2016-)	59914425
11	Adapter, M18x1	59913074
12	Bocca, L=86 Cromo	02682000
13	Aereatore, M24x1 STD PL HC A Laminar (2013-) Cromo	59914054
14	Set di manutenzione	59912230
15	Chiave	59914077