08302201 HANSAMEDIPRO Protec - Miscelatore lavabo

EAN: 4015474267404
static.hansa.com/08302201

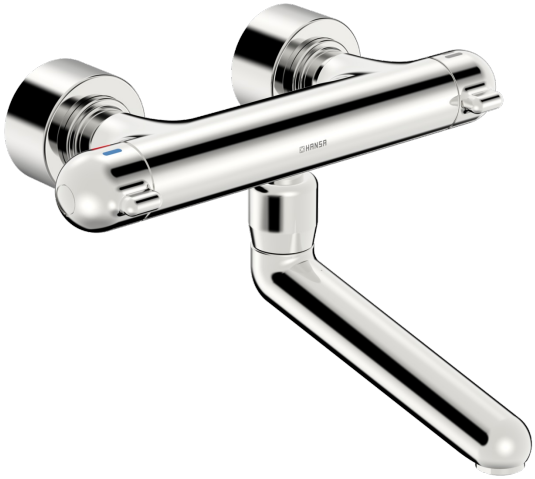

- Health & Care
- Termostatico
- Montaggio a parete
- Cromo
- Bocca orientabile, Bloccabile in posizione centrale
- Getto laminare
- Manopola di regolazione temperatura, Manopola di regolazione portata, Leva con simbolo F+C
- Limitatore di temperatura, THERMO COOL. Maggiore sicurezza grazie al riscaldamento minimo del corpo del miscelatore
- Regolazione termostatica della temperatura, Filtro/i anti-impurità, Vitone ceramico, Valvola/e di non ritorno
- Raccordi a S eccentrici, Placca/Placche, Valvola di arresto, Rosone con tripla guarnizione
- Ottone DZR, Condotti acqua senza rivestimento in nichel, Disinfezione termica secondo DVGW W 551

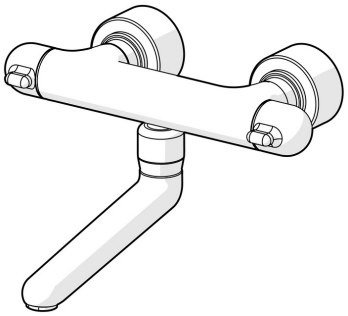

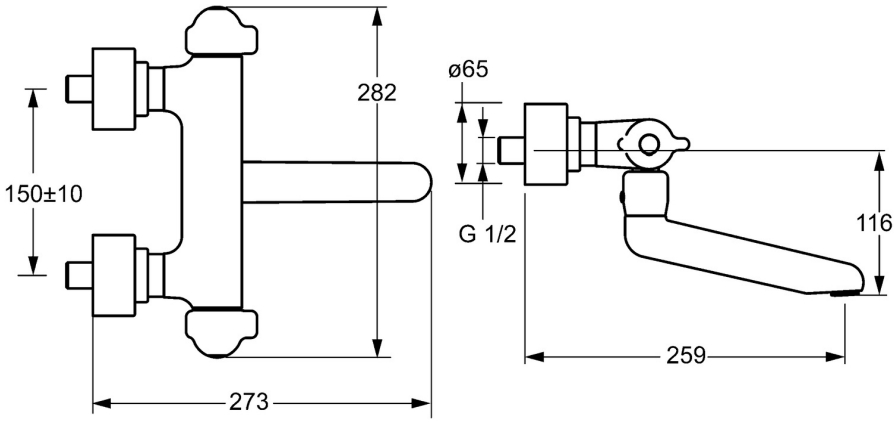

Dati tecnici

Caratteristiche flusso

Portata 3 bar	**12.0 l/min**

Caratteristiche tecniche

Misura DN (dimensione nominale)	**DN15**
Fornitura di acqua calda	**max. +80°C**
Pressione di esercizio	**1-10 bar**
Profondità di installazione	**cc150 ± 10 mm**
Projection	**259 mm**
Backflow prevention (EN1717)	**AA**
Materiale	**Ottone**

Norme

Standard EN	**EN 1111**

Certificati/Dichiarazioni

DVGW	**NW-6509CR0103**
ABP	**PA-IX 29958/IA**

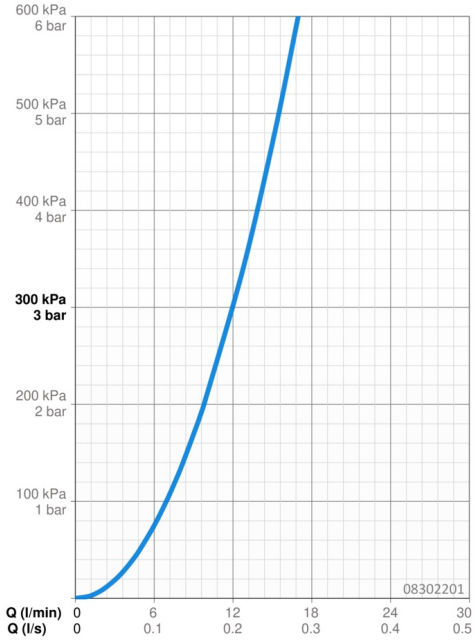

Parti di ricambio

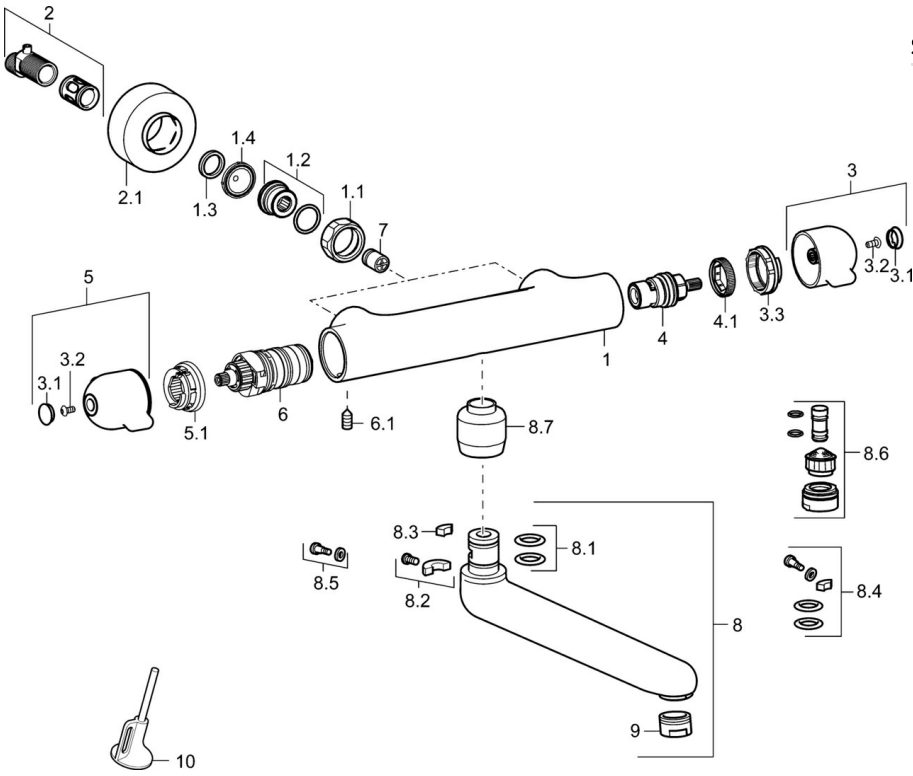

SP08302201

	Nome	Codice
1.1	Dado di collegamento, G3/4, AF30	59902230
1.2	Nipplo	59911075
1.3	Anello di tenuta, 23.9x15.2x2	59902689
1.4	Guarnizione di filtro, G3/4	59911076
2	Eccentrico	59914082
2.1	Piastra Cromo	59914083
3	Manopola di apertura Cromo	59914081
3.1	Cappuccio Cromo	59914079
3.2	Screw, M4x8	59913851
3.3	Anello di regolazione	59913940
4	Vitone , G1/2, 180°	59911103
4.1	Anello	59913469
5	Maniglia per regolazione della temperatura Cromo	59914080
5.1	Temperature adjustment limiter	59914078
6	Cartuccia termostatica, 3.3	59913871
6.1	Screw, M6x9.5	59901609
7	Valvola antiriflusso	59905714
8	Bocca, L=161 Cromo	02692000
8.1	O-ring, d 15x2.5	59910423
8.2	Screw, M6x10, 2,5	59911435
8.2	Pezzi di bloccaggio	59910421
8.3	Pezzi di bloccaggio	59910422
8.4	Set di manutenzione	59912230
8.5	Viti di fissaggio, M6x12, AF2.5	59904804
8.6	Emptying valve	59912483
8.7	Adapter, M18x1	59913074
9	Aereatore, M24x1 STD PL HC A Laminar (2013-) Cromo	59914054
10	Chiave	59914077

© 2024 Hansa Armaturen GmbH - www.hansa.com - 16.04.2024