08100100 HANSAMAT - UP-Rohbauset Bade- und Brausearmatur Ausgelaufen

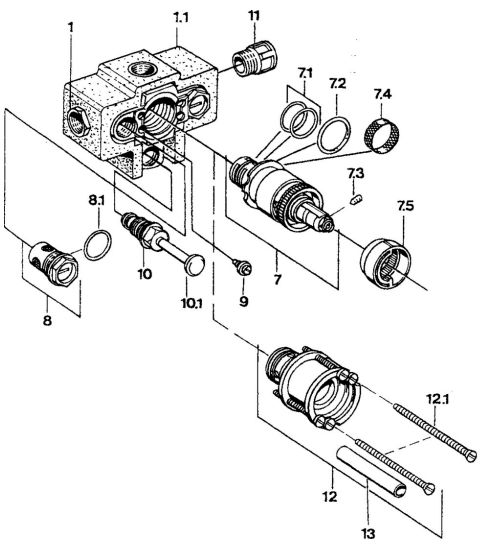

EAN: 4015474604292
static.hansa.com/08100100

- Wanne & Dusche
- Unterputz Einbaukörper
- Wandmontage für Unterputz-Einbaukörper
- Chrom

Technische Daten

Technische Eigenschaften

Warmwasserversorgung	**max. +80°C**
Arbeitsdruck	**0.5-10 bar**

Ersatzteile

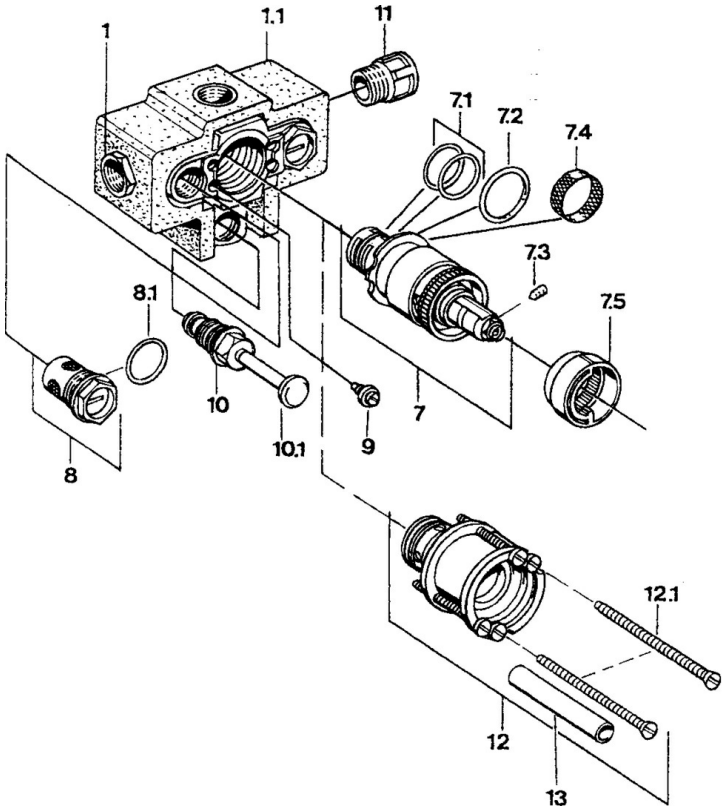

SP08100100

	Name	Art.-Nr.
7	Thermostatkartusche, G1/2	59904501
7.1	O-Ring, d 27x2	59901532
7.2	O-Ring, 35x2.5	59905020
7.3	Schraube, M4x4	59901027
7.4	Sieb, 0.16 mm	59905036
7.5	Temperatur-Anschlagring	59906355
8	Absperrventil Ausgelaufen	59910325
9	Schraube, M6	59901641
10	Umsteller, automatisch	59910900
10.1	Druckknopf	59904828
10.2	Dichtungskit	59904791
12.1	Schraube, M5x105 Ausgelaufen	59901639

© 2024 Hansa Armaturen GmbH - www.hansa.com - 03.04.2024