08070101 HANSA - Fertigmontageset für Wanne/Brause

EAN: 4015474209985
static.hansa.com/08070101

- Wanne & Dusche
- Fertigmontageset
- Wandmontage für Unterputz-Einbaukörper
- Chrom
- Integrierter Umsteller mit Absperrung
- Thermostatkartusche zur Temperaturreglung, Schmutzfilter, Rückflussverhinderer
- mit integrierter Vorabsperrung
- Armaturenkörper aus entzinkungsbeständigem Messing (DZR)
- Rosette eckig

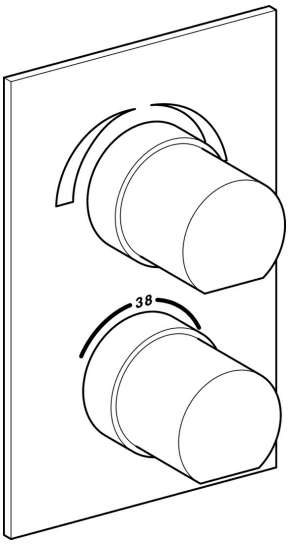

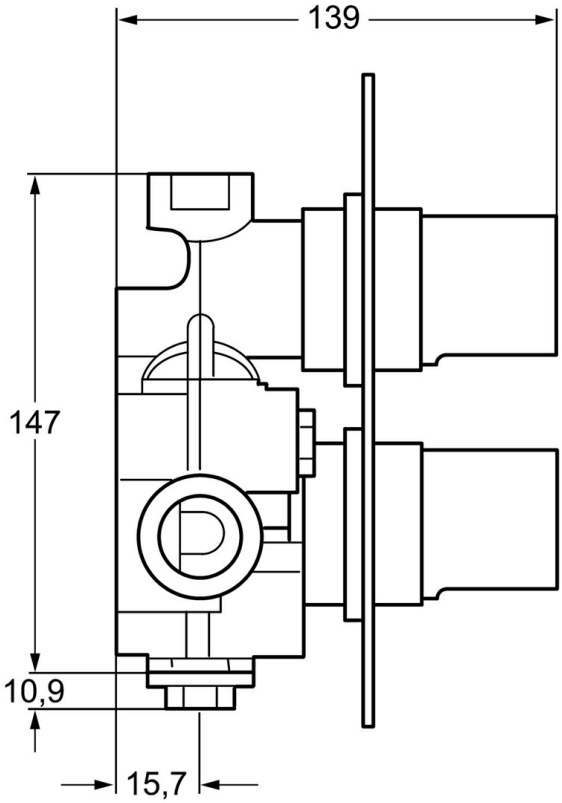

Technische Daten

Durchflusseigenschaften

Durchfluss bei 3 bar	**40.2 l/min**

Technische Eigenschaften

Warmwasserversorgung	**max. +80°C**
Arbeitsdruck	**0.1-1 bar**
Sicherungseinrichtung (EN1717)	**EB**

Vorschriften

EN Standard	**EN 1111**

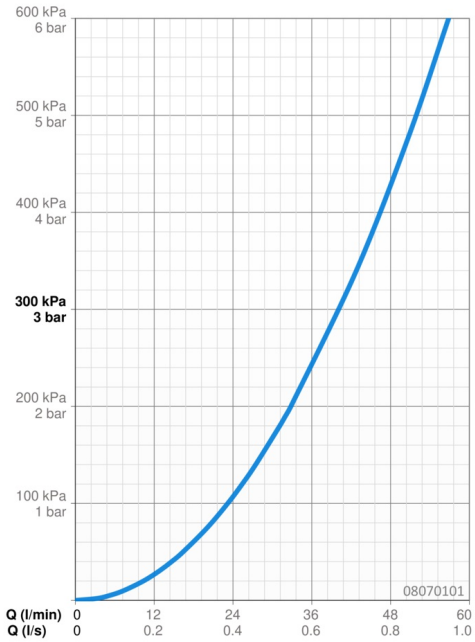

Ersatzteile

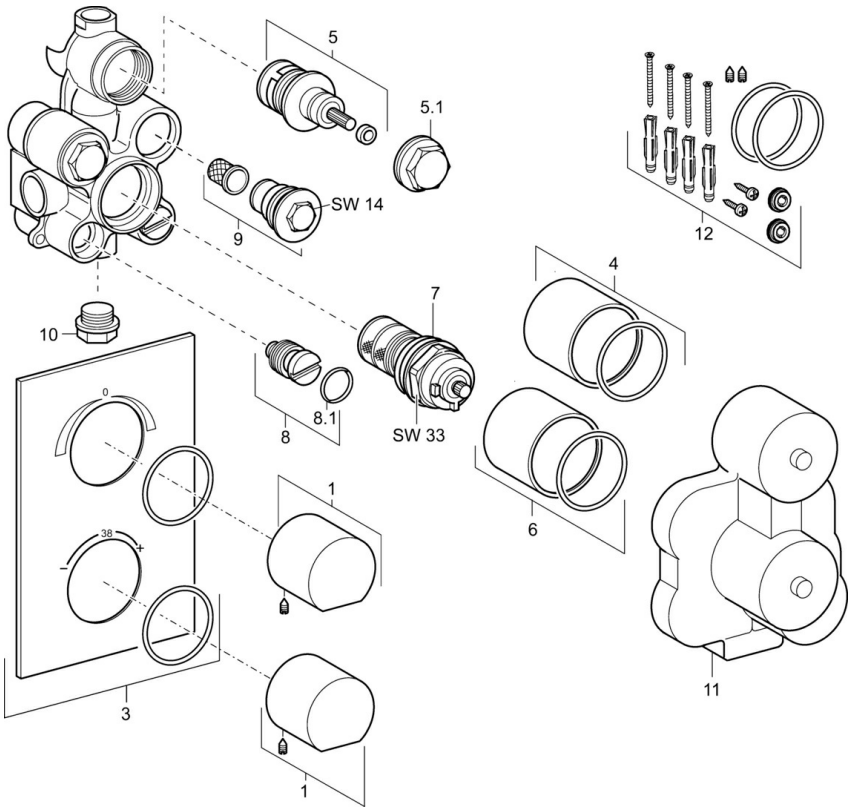

SP08070101

	Name	Art.-Nr.
1	Griff	59913925
3	Deckplatte	59913924
4	Abdeckhülse	59913926
5	Oberteil	59913929
5.1	Ringschraube Ausgelaufen	59913928
6	Abdeckhülse	59913927
7	Thermostatelement, DN20	59913060
8	Absperrventil Ausgelaufen	59913931
9	Rückschlagventil	59913930
10	Blindstopfen, G1/2 Ausgelaufen	59913932
12	Dichtungskit	59913935