0787910182 HANSAVIVA - Fertigset für Brause-Batterie Ausgelaufen

EAN: 4015474656208
static.hansa.com/0787910182

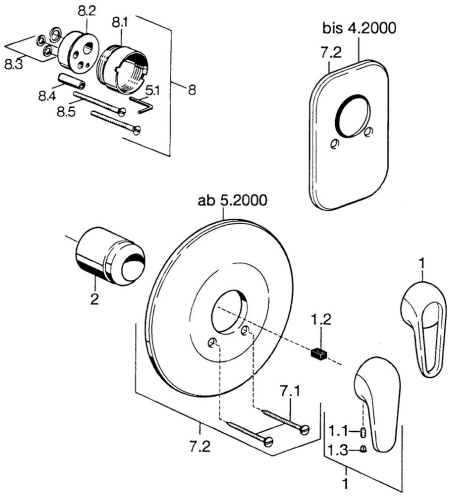

- Dusche
- Fertigmontageset
- Wandmontage für Unterputz-Einbaukörper
- Weiss

Technische Daten

Technische Eigenschaften

Warmwasserversorgung	**max. +80°C**
Arbeitsdruck	**0.5-10 bar**

Ersatzteile

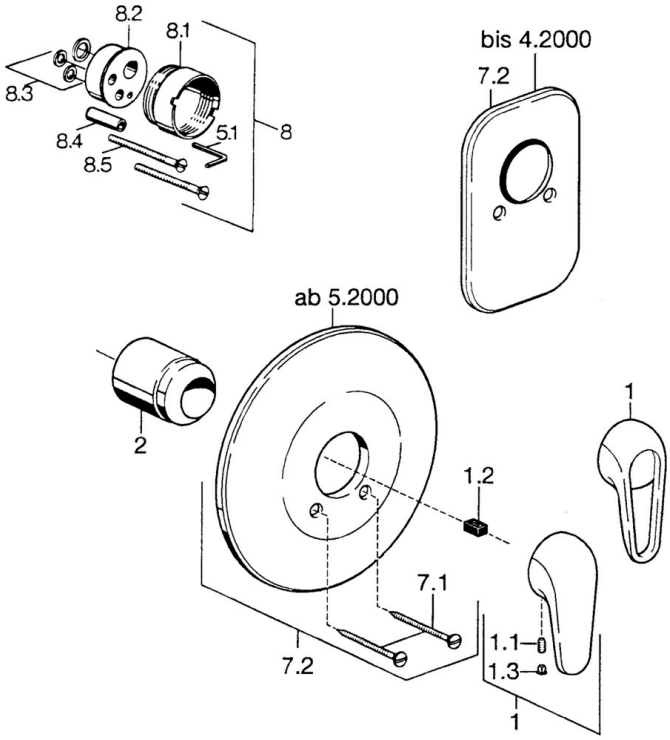

SP07879100

	Name	Art.-Nr.
2	Abdeckkappe	59904820
7.1	Schraube, M5x65	59904847
7.1	Schraube, M5x65 Weiss Ausgelaufen	59906672
7.2	Rosette Ausgelaufen	59911012
7.2	Rosette, d 205 mm	59911969

© 2024 Hansa Armaturen GmbH - www.hansa.com - 03.04.2024