0786910083 HANSAVIVA - Piastra per miscelatore vasca-doccia

EAN: 4015474656840
static.hansa.com/0786910083

- Vasca & doccia
- Set esterno
- Montaggio a parete con unità d'incasso
- Rosso

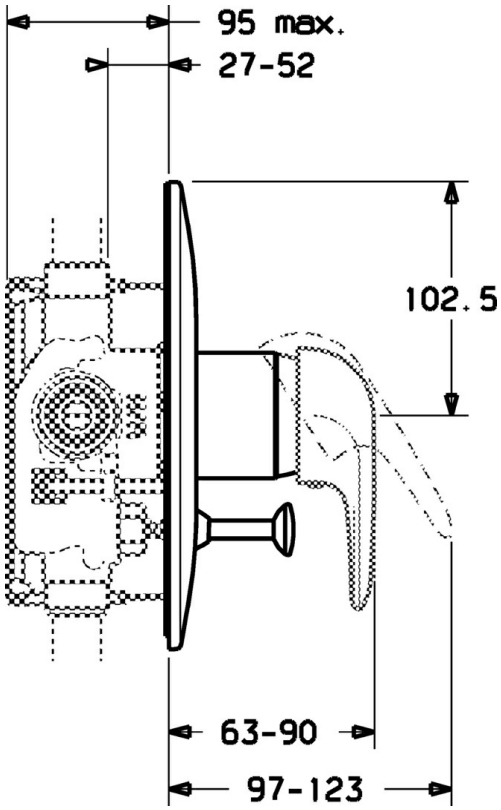

Dati tecnici

Caratteristiche tecniche

Fornitura di acqua calda	**max. +80°C**
Pressione di esercizio	**0.5-10 bar**

Parti di ricambio

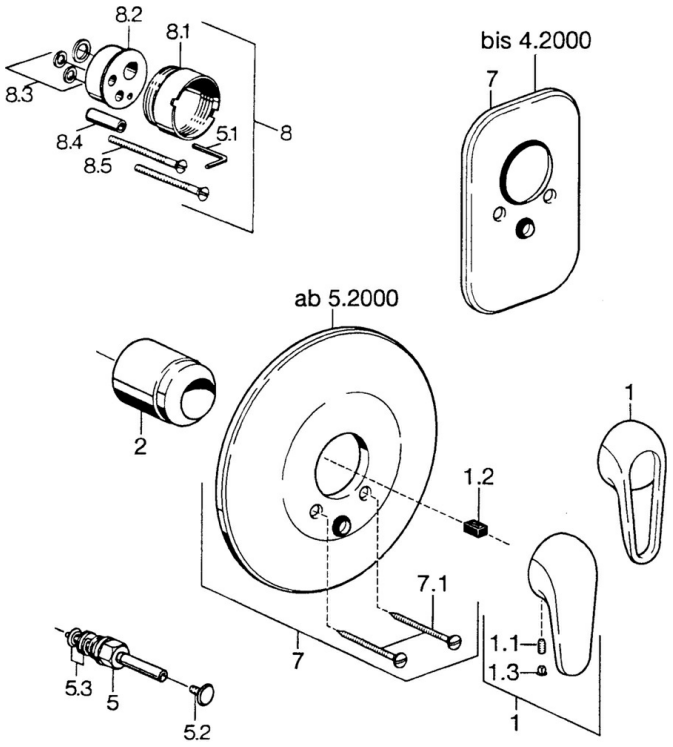

SP07869100

	Nome	Codice
2	Cappuccio Cromo	59904820
5	Deviatore Bianco Fuori produzione	59910901
5	Deviatore Cromo	59910900
5.2	Pulsante Cromo	59904828
5.3	Kit di guarnizione	59904791
7	Piastra Bianco Fuori produzione	59911968
7	Piastra, d 205 mm Cromo	59911967
7	Piastra Cromo Fuori produzione	59911016
7.1	Screw, M5x65 Bianco Fuori produzione	59906672
7.1	Screw, M5x65 Cromo	59904847
7.3	Pezzi di guida	59904846
8	Prolunga, 20 mm	59904983
8.3	Kit di guarnizione	59904850

© 2024 Hansa Armaturen GmbH - www.hansa.com - 03.04.2024