07732201 ALESSI Sense by HANSA - Robinetterie de lavabo, 6 V

EAN: 4015470030408
static.hansa.com/07732201

- Lavabo
- Tiptronic, Alimentation par pile
- Montage sur plage
- Chrome/Blanc
- Bec fixe
- Angle de l'aérateur ajustable, CACHÉ® - Mousseur intégré directement dans la robinetterie
- Poignée de régulation de la température
- Vidage Push
- Valve mélangeuse pour contrôle manuel de la température
- Indicateur de batterie faible, Voyants de fonctionnement lumineux, Unité de contrôle externe
- Raccordement par flexibles
- Paramètres du logiciel réglables via clé magnétique, Voies d'eau sans revêtement de nickel

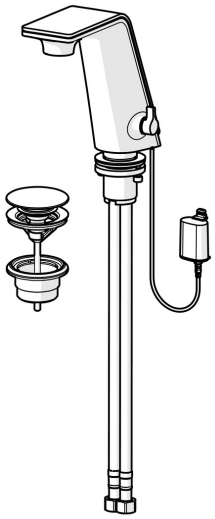

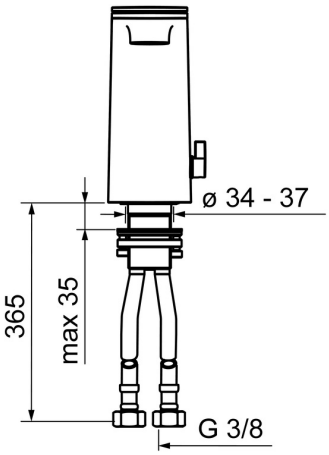

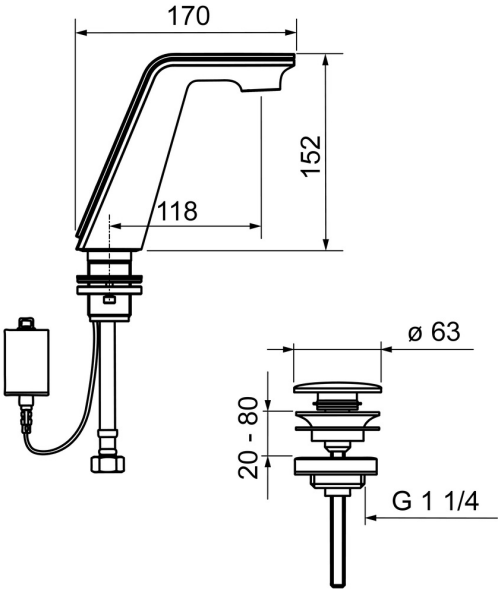

Caractéristiques techniques

Caractéristiques de débit

Débit à 3 bar (avec limiteur de débit)	**4.2 l/min**

Caractéristiques techniques

Taille DN (diamètre nominal)	**DN15**
Alimentation en eau chaude	**max. +70°C**
Pression de service	**1-10 bar**
Taille de raccord	**G3/8**
Saillie	**118 mm**
Dispositif de protection (EN1717)	**AA**

Paramètres du logiciel

Rinçage automatique	**off (off/12/24/48/72 h)**
Durée de rinçage automatique	**30 s (10-600 s)**
Durée max. d'écoulement	**6 s (4 s-60 s) / 60 s (30 s -600 s)**

Caractéristiques électroniques

Pile	**Lithium 2CR5 6 V**

Règlementations

Directive EU	**CE EMC Directive 2014/30/EU , RoHS Directive 2011/65/EU**
Norme EN	**EN 15091, ETSI EN 301 489-1 V1.9.2 , ETSI EN 300 328 v2.2.2 , EN 61000-6-1:2007 , EN 61000-6-3:2007+A1:2011+AC:2012 , EN 60335-1:2012+A11+A13+A1+A14+A2+A15:2021, Part 19.11.4**
Classe acoustique	**I (ISO 3822)**
Indice de protection	**IP 44**

Certificats et normes

UN38.3	**UN38-3 Energizer L91**

reddot award 2016
winner

GOOD DESIGN

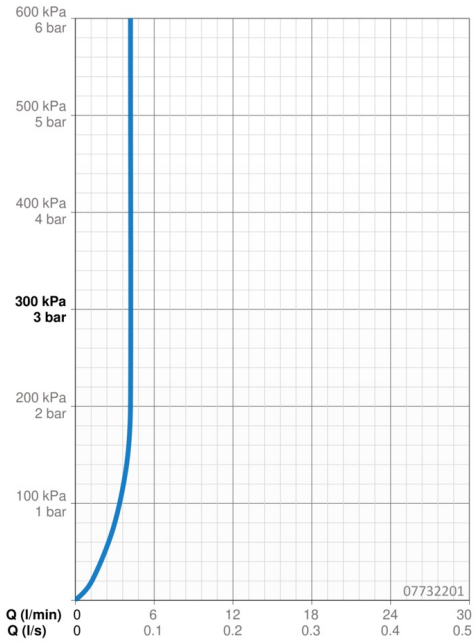

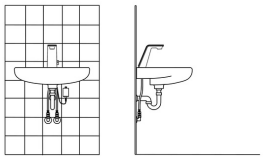

Pièces de rechange

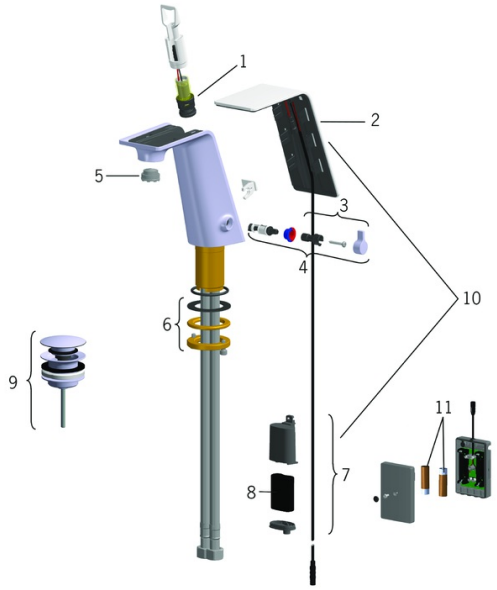

SP07732201

	Nom	Code
01	Electrovanne	59914439
02	Cache	59914440
03	Croisillon réglage de température	59914441
04	Jeu de réglage de température	59914442
05	Aérateur et clé, M21.5x1 HC B	59914443
06	Kit pour nipple Arrêté	59914444
07	Boîtier à pile, complet, 2CR5 6 V	59914088
08	Piles, 2CR5 6 V	59911670
09	Push up vidage	59913988
10	Update kit, -08/19	59914772
11	Piles, 1.5 V AA Lithium	59914136