07700100 HANSACANYON - Unterputz-Einbaukörper

Ausgelaufen

EAN: 4015474111691
static.hansa.com/07700100

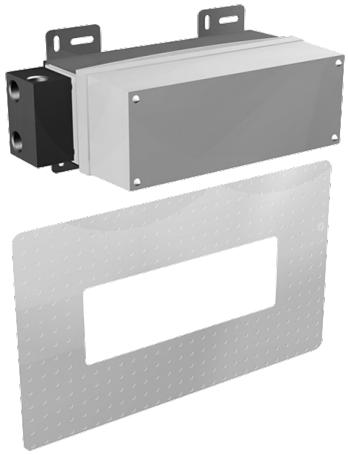

- Badezimmer
- Unterputz Einbaukörper
- Wandmontage für Unterputz-Einbaukörper
- Chrom

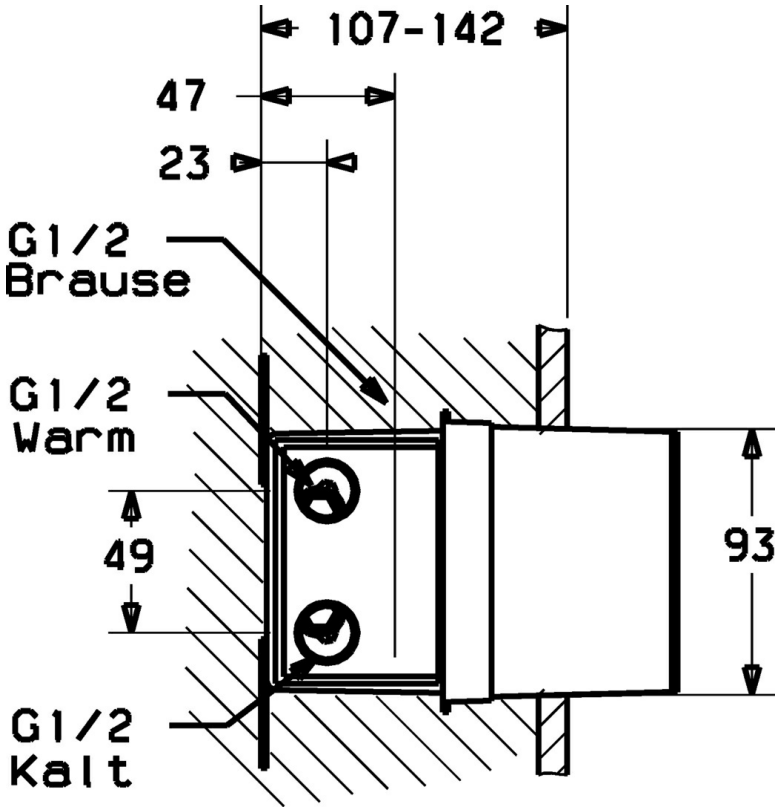

Technische Daten

Technische Eigenschaften

Warmwasserversorgung	**max. +80°C**
Arbeitsdruck	**0.5-10 bar**

Ersatzteile

0770 .....

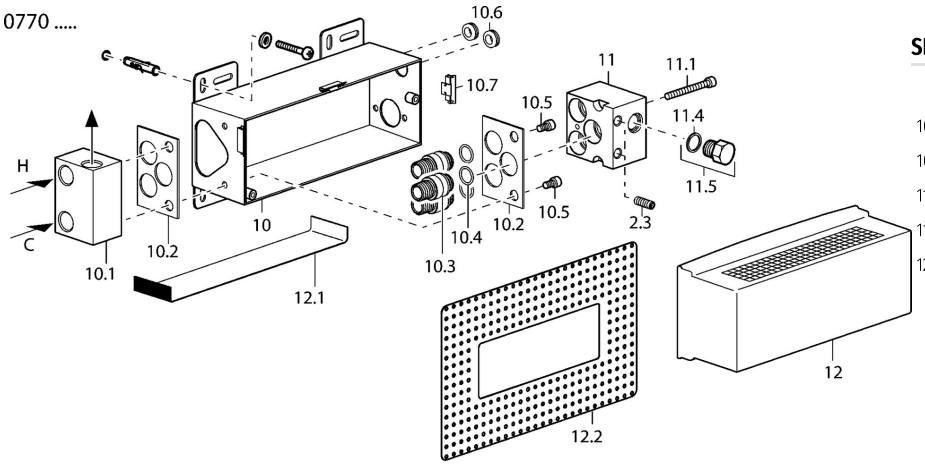

SP07700100

	Name	Art.-Nr.
10.4	O-Ring, 15x2	59913042
10.5	Schraube, M6x12, SW6 Ausgelaufen	59912358
11.4	O-Ring, d 18x2	59901422
11.5	Blindstopfen Ausgelaufen	59905012
12.2	Einbauhülse Ausgelaufen	59912963