07692100 HANSACANYON - Aufputzset Unterputz-Armatur

Ausgelaufen

EAN: 4015474111684
static.hansa.com/07692100

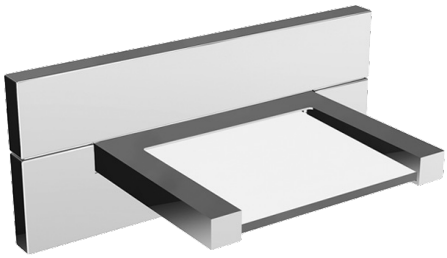

- Badezimmer
- Fertigmontageset
- Wandmontage für Unterputz-Einbaukörper
- Chrom
- Rosette eckig

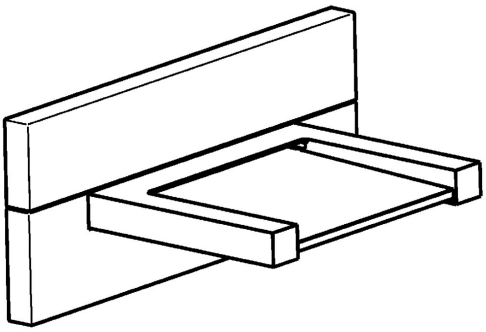

Technische Daten

Technische Eigenschaften

Warmwasserversorgung	**max. +80°C**
Arbeitsdruck	**0.5-10 bar**

Ersatzteile

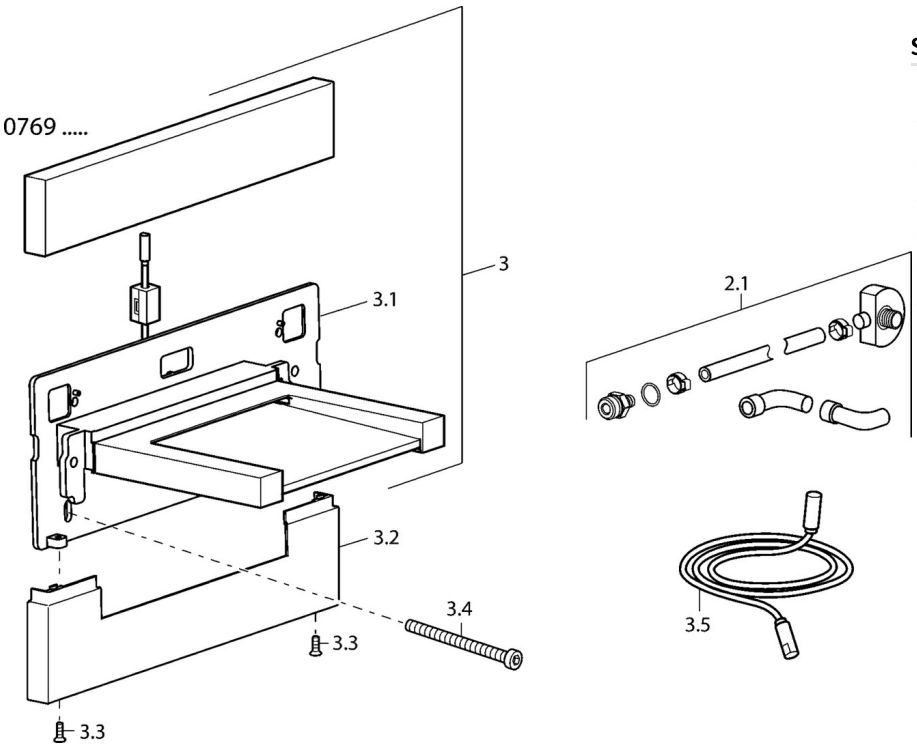

SP07692100

	Name	Art.-Nr.
2.1	Schlauch Ausgelaufen	59912969
3.2	Abdeckung Ausgelaufen	59912961
3.3	Schraube, M4x16, SW2.5 Ausgelaufen	59912960
3.4	Schraube Ausgelaufen	59912959
3.5	Verlängerungskabel, 2.5 m Ausgelaufen	59912914
3.5	Anschlusskabel, L=1500 Ausgelaufen	59912970
N.I.	Auslauf Ausgelaufen	59913387