# 0768010183 HANSAVIVA - Sprchová baterie Ukončeno

EAN: 4015474656222
static.hansa.com/0768010183

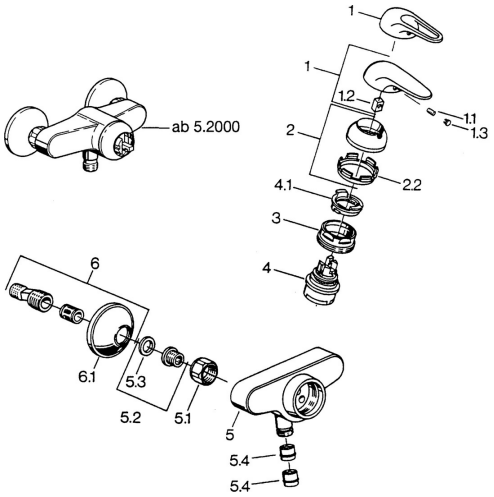


- Řešení pro sprchy
- Jednopáková
- Montáž na zeď
- Červená
- Zpětný ventil (-y)

## Technické údaje

### Technické vlastnosti

| | |
|---|---|
| Zdroj teplé vody | **max. +80°C** |
| Pracovní tlak | **0.5-10 bar** |
| Zabezpečení proti zpětnému toku (ČSN EN 1717) | **EB** |

## Náhradní díly

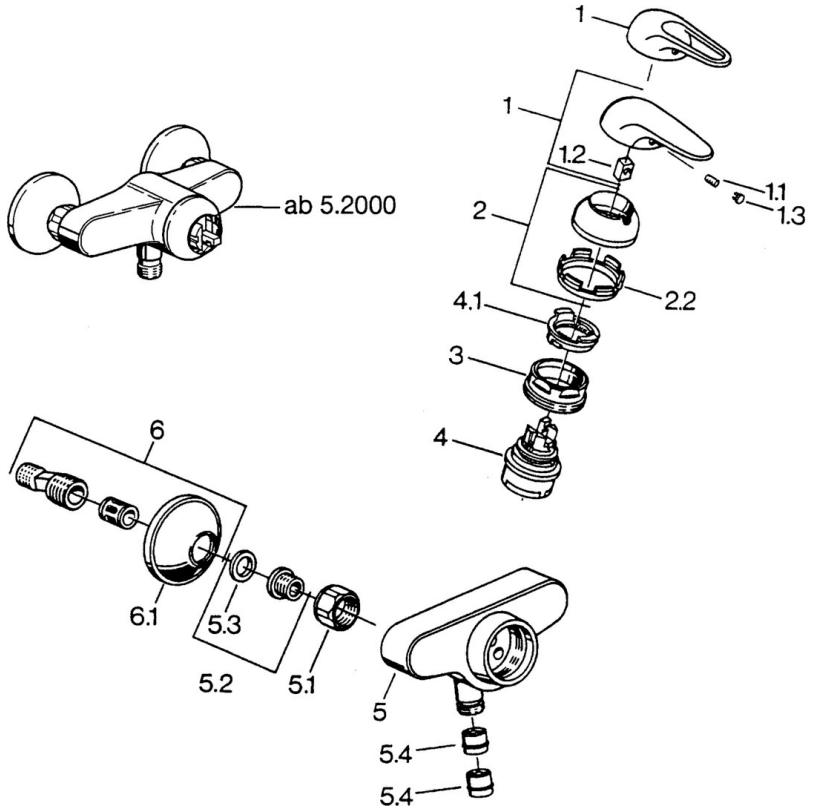


### SP07680100

| | Název | Kód |
|---|---|---|
| 2 | Krytka | 59906563 |
| 2.2 | Upevňovací objímka | 59906695 |
| 3 | Oční šroub, M50x1, SW45 | 59904775 |
| 4 | Kartuše, 4.8 eco | 59904601 |
| 4.1 | Hot water limiter | 59904759 |
| 5.1 | Připojovací matice, G3/4, AF30 | 59902230 |
| 5.2 | Seat, G1/2, L, WAF10 | 59904618 |
| 5.3 | Těsnící kroužek, 23.9x15.2x2 | 59902689 |
| 5.4 | Zpětný ventil | 59905714 |
| 6 | Excentrický, G3/4xG1/2 | 59904793 |

© 2024 Hansa Armaturen GmbH - www.hansa.com - 03.04.2024