07452203 ALESSI Swan by HANSA - Robinetterie évier, 230/12 V Arrêté

EAN: 4057304005541
static.hansa.com/07452203

- Cuisine
- Hybride, Transformateur à fiche, Dishwasher valve
- Montage sur plage
- Chrome
- Bec pivotant
- CACHÉ® - Mousseur intégré directement dans la robinetterie
- Equipé d'une valve lave-vaisselle commandée à distance
- 2 poignées, Poignée de régulation de la température, Poignée de régulation du débit
- Filtre(s) à impuretés
- Électrovanne, Unité de contrôle externe, Alimentation électrique, Voyants de fonctionnement lumineux
- Raccordement par flexibles

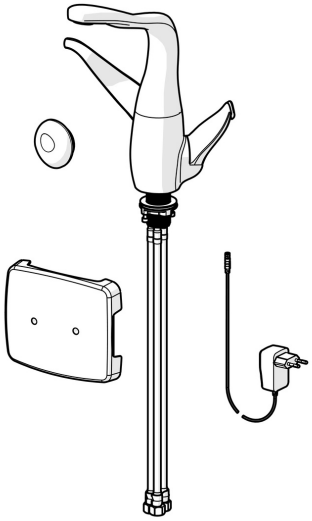

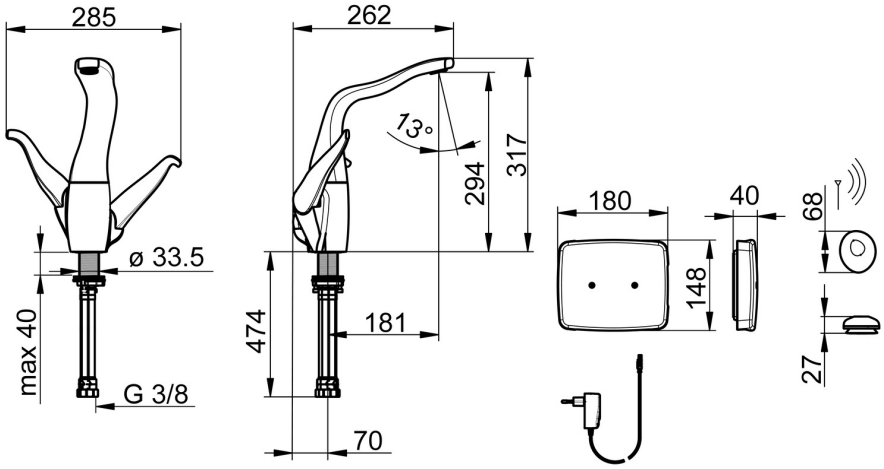

Caractéristiques techniques

Caractéristiques de débit

Débit à 3 bar	**12.0 l/min**

Caractéristiques techniques

Taille DN (diamètre nominal)	**DN15**
Alimentation en eau chaude	**max. +70°C**
Pression de service	**1-10 bar**
Taille de raccord	**G3/8**
Saillie	**181 mm**
Dispositif de protection (EN1717)	**EB**
Matériau	**brass**

Paramètres du logiciel

Durée max. d'écoulement	**60 s (4-120 s)**

Caractéristiques électroniques

Raccordement électrique	**230 / 12 V**
Pile	**CR 2450 3 V**

Règlementations

Directive EU	**CE Low Voltage Directive 2014/35/EU , EMC Directive 2014/30/EU , RoHS Directive 2011/65/EU**
Norme EN	**EN 200 , EN 15091, ETSI EN 301 489-1 V1.9.2 , ETSI EN 300 328 v2.2.2 , EN 61000-6-1:2007 , EN 61000-6-3:2007+A1:2011+AC:2012 , EN 60335-1:2012+A11+A13+A1+A14+A2+A15:2021, Part 19.11.4**
Indice de protection	**IP 55**

Certificats et normes

UN38.3	**UN38-3 Panasonic CR2450**

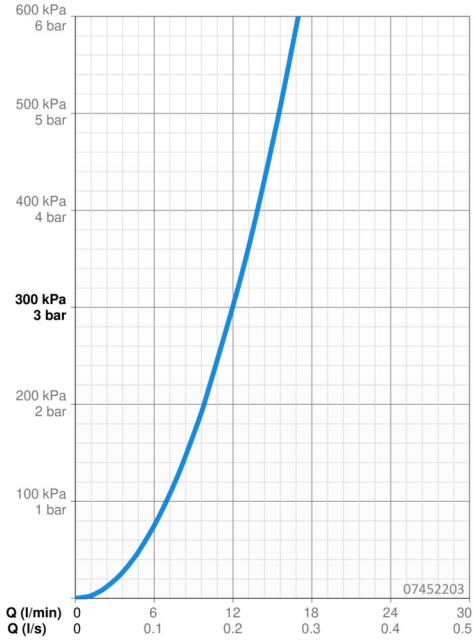

Pièces de rechange

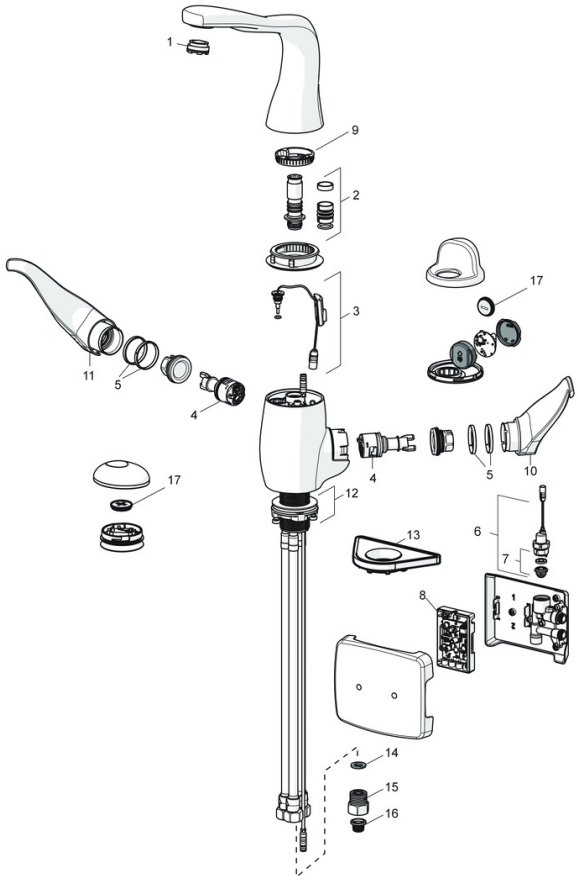

SP07452203

	Nom	Code
01	Aérateur et clé, M24x1 STD CC S	59914143
02	Kit de joint pour bec	59914266
03	Capteur de température Arrêté	59914502
04	Cartouche	59914503
05	Bague glissante Arrêté	59914504
06	Valve magnétique, 3 V	59914338
07	Membrane pour électro-vanne	1006500V
07	Membrane Arrêté	59914126
08	Unité de contrôle Arrêté	59914505
09	Limitateur Arrêté	59914506
10	Croisillon réglage de température	59914507
11	Croisillon d'ouverture	59914508
12	Ensemble de fixation Arrêté	59914509
13	Plaque de fixation	59910008
14	Joint, 8x14.3x2	59914087
15	Clapet anti-retour + filtre	59914086
16	Filtres	59914085
17	Piles, CR2450 3 V Lithium	59914137

© 2024 Hansa Armaturen GmbH - www.hansa.com - 18.01.2024