07442203 ALESSI Swan by HANSA - Robinetterie évier Arrêté

EAN: 4057304005534
static.hansa.com/07442203

- Cuisine
- Double poignée
- Montage sur plage
- Chrome
- Bec pivotant
- CACHÉ® - Mousseur intégré directement dans la robinetterie, CASCADE®
- 2 poignées, Poignée de régulation de la température, Poignée de régulation du débit
- Filtre(s) à impuretés
- Raccordement par flexibles

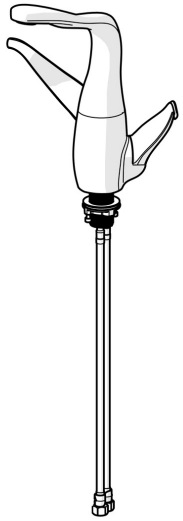

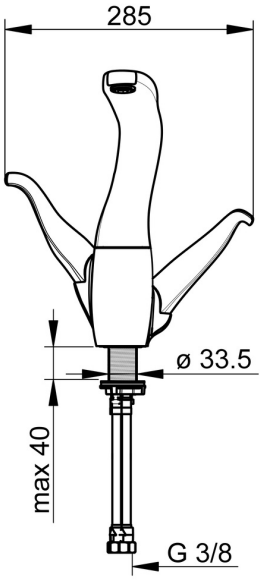

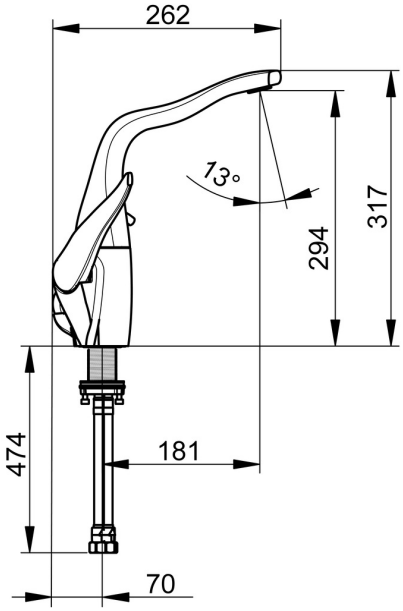

Caractéristiques techniques

Caractéristiques de débit

Débit à 3 bar	**12.0 l/min**

Caractéristiques techniques

Taille DN (diamètre nominal)	**DN15**
Alimentation en eau chaude	**max. +70°C**
Pression de service	**1-10 bar**
Taille de raccord	**G3/8**
Saillie	**181 mm**
Dispositif de protection (EN1717)	**AA**
Matériau	**brass**

Règlementations

Norme EN	**EN 817**

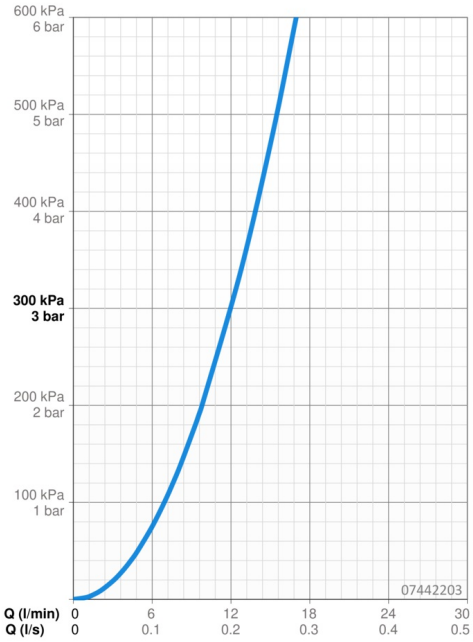

Pièces de rechange

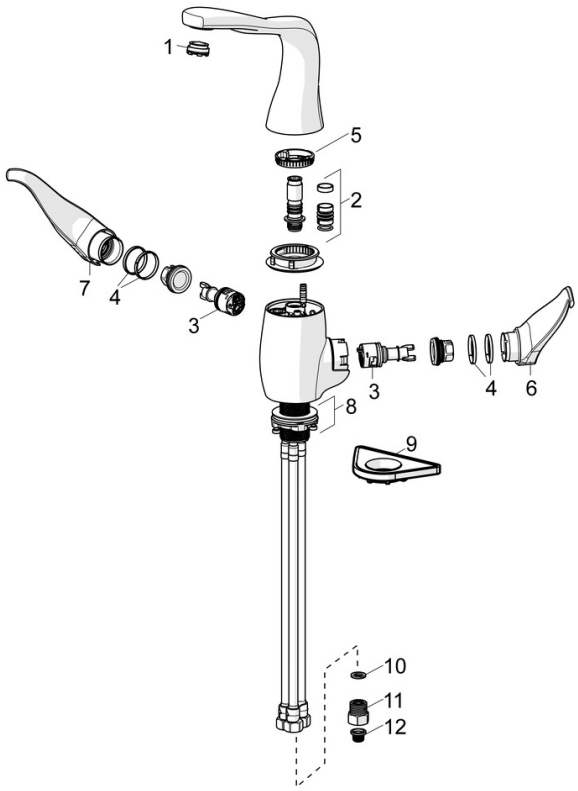

SP07442203

	Nom	Code
01	Aérateur et clé, M24x1 STD CC S	59914143
02	Kit de joint pour bec	59914266
03	Cartouche	59914503
04	Bague glissante Arrêté	59914504
05	Limitateur Arrêté	59914506
06	Croisillon réglage de température	59914507
07	Croisillon d'ouverture	59914508
08	Ensemble de fixation Arrêté	59914509
09	Plaque de fixation	59910008
10	Joint, 8x14.3x2	59914087
11	Clapet anti-retour + filtre	59914086
12	Filtres	59914085

© 2024 Hansa Armaturen GmbH - www.hansa.com - 03.04.2024