07442203 ALESSI Swan by HANSA - Küchenarmatur Ausgelaufen

EAN: 4057304005534
static.hansa.com/07442203

- Küche
- Zweigriff
- Standmontage
- Chrom
- Schwenkbarer Auslauf
- CACHÉ® Strahlregler, ohne Mundstück direkt in den Armaturenauslauf geschraubt, CASCADE® Strahlregler
- Zweihandbedienhebel/Griffe, Temperatureinstellgriff, Durchflusseinstellgriff
- Schmutzfilter
- Anschluss über flexible Druckschläuche

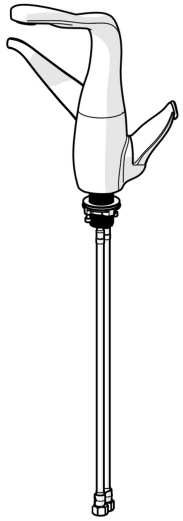

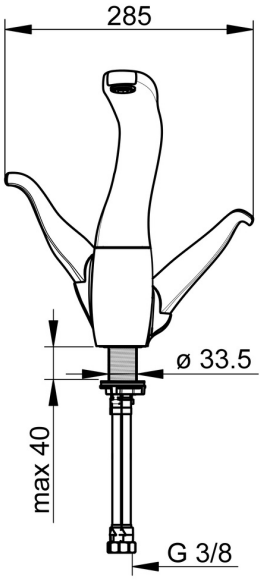

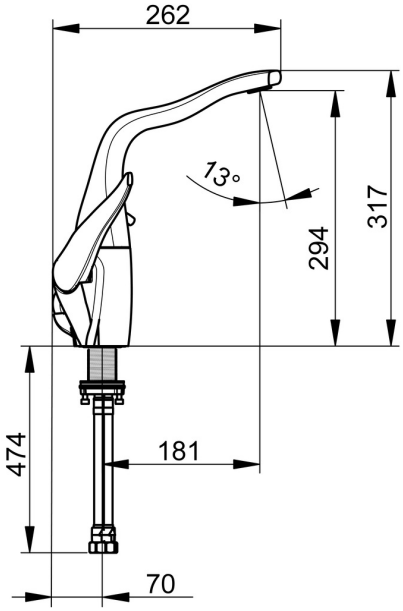

Technische Daten

Durchflusseigenschaften

Durchfluss bei 3 bar	**12.0 l/min**

Technische Eigenschaften

DN-Größe (Nennmaß)	**DN15**
Warmwasserversorgung	**max. +70°C**
Arbeitsdruck	**1-10 bar**
Anschlussgröße	**G3/8**
Ausladung	**181 mm**
Sicherungseinrichtung (EN1717)	**AA**
Werkstoff	**Messing**

Vorschriften

EN Standard	**EN 817**

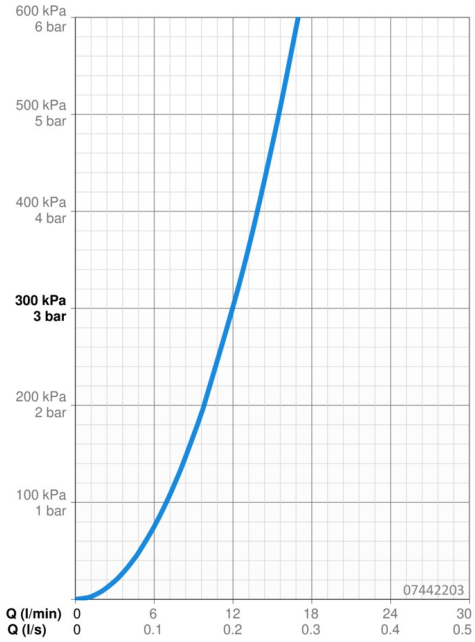

Ersatzteile

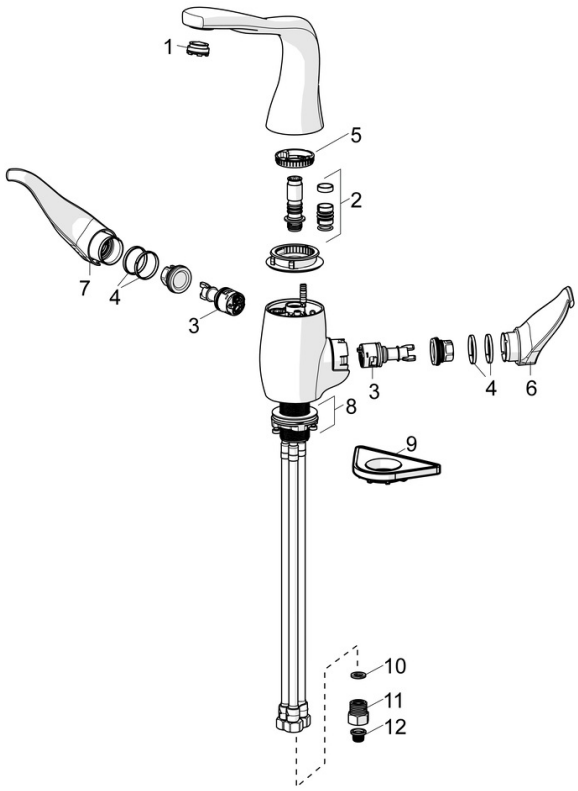

SP07442203

	Name	Art.-Nr.
01	Luftsprudler und Schlüssel, M24x1 STD CC S	59914143
02	Auslaufdichtung	59914266
03	Kartusche	59914503
04	Lagerring Ausgelaufen	59914504
05	Begrenzer Ausgelaufen	59914506
06	Temperatureinstellgriff	59914507
07	Mengen-Einstell-Griff	59914508
08	Befestigungssatz Ausgelaufen	59914509
09	PVC-Befestigungsplatte	59910008
10	Dichtung, 8x14.3x2	59914087
11	Stopfen Rückschlagventil	59914086
12	Schmutzfangsiebe	59914085

© 2024 Hansa Armaturen GmbH - www.hansa.com - 03.04.2024