06462083 HANSALIGNA - Badebatterie mit Standrohr

EAN: 4015474250239
static.hansa.com/06462083

- Wanne & Dusche
- Einhebelmischer
- Bodenstehend
- Chrom
- Feststehender Auslauf
- CASCADE® Strahlregler, CACHÉ® Strahlregler, ohne Mundstück direkt in den Armaturenauslauf geschraubt
- Einhandbedienhebel/Griff, Hebel mit W+K-Kennzeichnung
- Zugumsteller, Automatische Rückstellung
- Handbrause, Brausehalter, Brauseschlauch (1250 mm)
- Intensiv – Belebender Wasserstrahl
- Temperaturbegrenzer, Heißwassersperre einstellbar (im Lieferumfang enthalten)
- Rückflussverhinderer, ø 3.5 classic Steuerpatrone mit keramischen Dichtscheiben zur Wassermengen- und Temperatureinstellung
- Armaturenkörper aus entzinkungsbeständigem Messing (DZR)
- Eigensicher gegen Rückfließen im häuslichen Gebrauch (nach DIN EN 1717)
- 1-strahlig

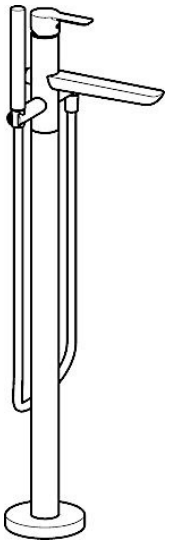

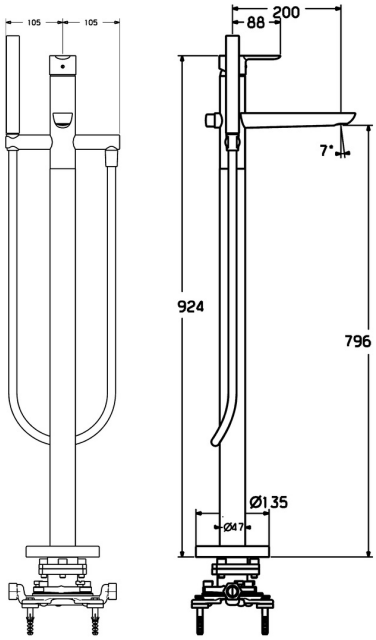

Technische Daten

Durchflusseigenschaften

Durchfluss bei 3 bar	**20.4 / 13.2 l/min**

Technische Eigenschaften

DN-Größe (Nennmaß)	**DN15**
Warmwasserversorgung	**max. +65°C**
Arbeitsdruck	**1-10 bar**
Ausladung	**200 mm**
Sicherungseinrichtung (EN1717)	**EB**

Vorschriften

EN Standard	**EN 817, EN 1112, EN 1113**

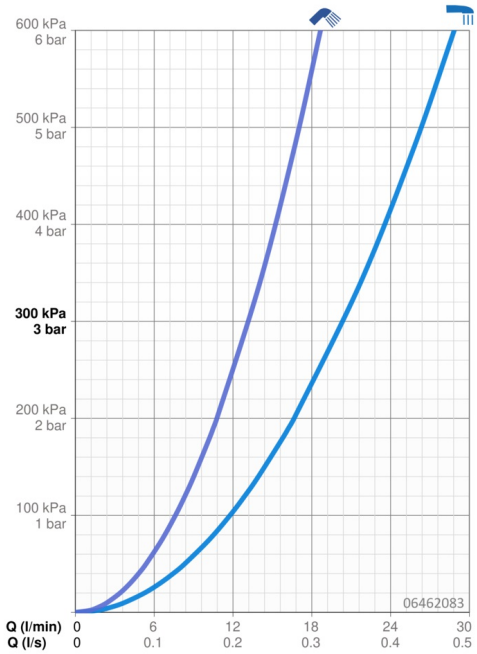

Ersatzteile

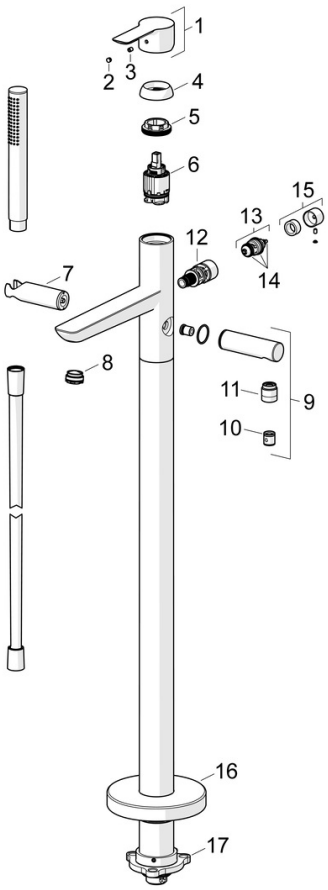

SP06462083

	Name	Art.-Nr.
01	Hebel	59913650
02	Dekorkappe Grau	59912112
03	Schraube, M5x8, SW2.5	59904755
04	Abdeckkappe, 33x3 mm	59912504
05	Spann-Mutter, M40x1	1003409V
06	Kartusche, 3.5 Classic	59913075
07	Halter Handbrause Ausgelaufen	59913718
08	Luftsprudler, M24x1 D, CC	59913720
09	Brausearm ohne Kopfbrause	59913722
10	Rückflussverhinderer	59905714
11	Gewindenippel, G1/2xM18x1	59911384
12	Umstellung	59913721
13	Umstellung	59912870
14	Dichtungskit	59904791
15	Knopf	59912871
16	Rosette, d 135 mm Ausgelaufen	59913726
17	Befestigungssatz Ausgelaufen	59913723

© 2024 Hansa Armaturen GmbH - www.hansa.com - 16.04.2024