06452103 HANSALIGNA - Robinetterie de lavabo Arrêté

EAN: 4015474250192
static.hansa.com/06452103

- Lavabo
- Double poignée
- Montage sur plage
- Chrome
- Bec fixe
- PCA - Mousseur à débit constant indépendamment de la pression, CACHÉ® - Mousseur intégré directement dans la robinetterie
- 2 poignées
- Vidage avec tirette
- Cartouche céramique de débit
- Corps en laiton DZR

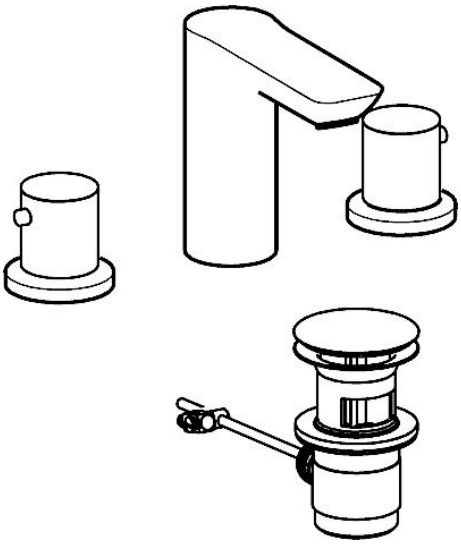

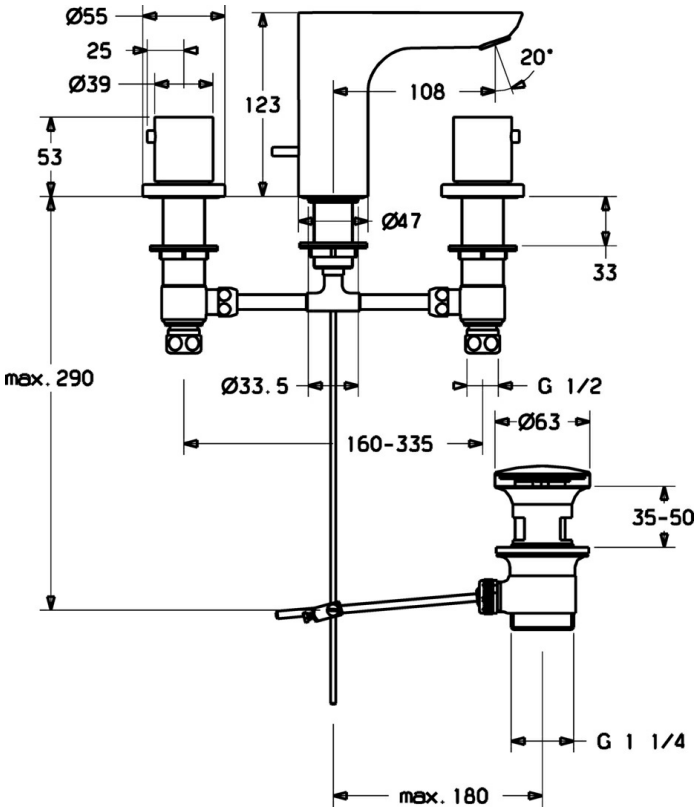

Caractéristiques techniques

Caractéristiques de débit

Débit à 3 bar (avec limiteur de débit)	**6.0 l/min**

Caractéristiques techniques

Taille DN (diamètre nominal)	**DN15**
Alimentation en eau chaude	**max. +80°C**
Pression de service	**0.5-10 bar**
Saillie	**108 mm**
Matériau	**brass**

Règlementations

Norme EN	**EN 200**

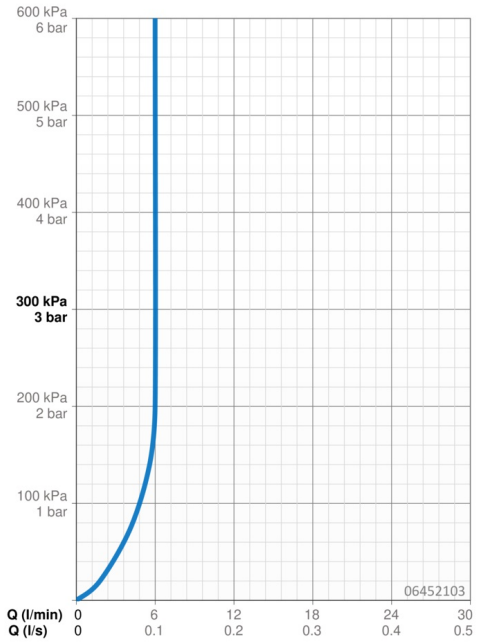

Pièces de rechange

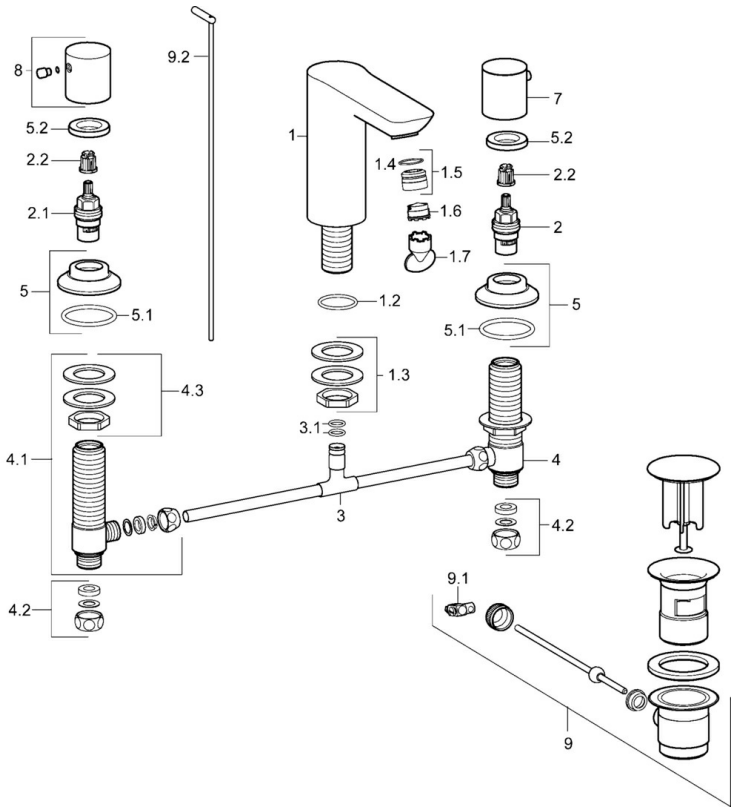

SP06452103

	Nom	Code
1	Bec Arrêté	59913732
1.2	Joint, d 36.09x d 3.53	59913396
1.3	Kit pour nipple	59910705
1.5	Fitting ring for aerator	59913654
1.6	Aérateur, M18.5x1, TJ	59913366
1.7	Clé pour aérateur, M18.5	59913367
2	Tête, G1/2	59913457
2.1	Tête, G1/2, SW17	59913224
2.2	Adaptateur Blanc	59910235
3	T-connector	59910687
3.1	Joint, d 11x2 Arrêté	59910686
4	Vanne, G1/2xG1/2 Arrêté	59913453
4.1	Vanne, G1/2xG1/2 Arrêté	59913455
4.2	Set de fixation pour bec Arrêté	59910707
4.3	Douille à vis Arrêté	59913454
5	Rosaces, d 55 mm	59913731
5.2	Écrou de maintien, d35.5xM24x1	59912023
7	Levier, COLD	59913337
8	Levier, HOT	59913336
9	Vidage	59911441
9.1	Joint	59904624
9.2	Tirette de vidage	59913459