06422103 HANSALIGNA - Kit de finition pour mitigeur de lavabo Arrêté

EAN: 4015474250185
static.hansa.com/06422103

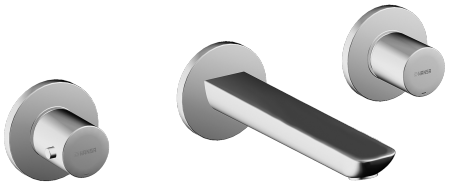

- Lavabo
- Double poignée, Kit de finition
- Montage mural encastré
- Chrome
- PCA - Mousseur à débit constant indépendamment de la pression, CACHÉ® - Mousseur intégré directement dans la robinetterie
- 2 poignées
- Rosace ronde

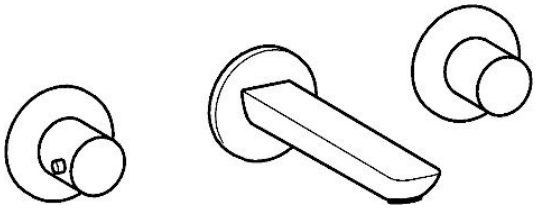

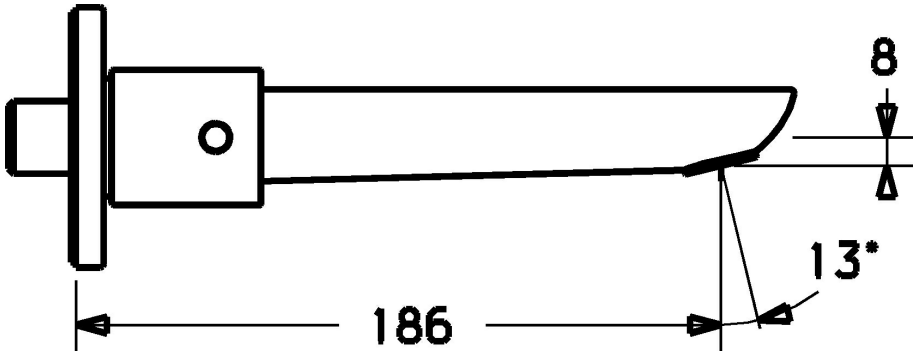

Caractéristiques techniques

Caractéristiques de débit

Débit à 3 bar (avec limiteur de débit)	**6.0 l/min**

Caractéristiques techniques

Taille DN (diamètre nominal)	**DN15**
Alimentation en eau chaude	**max. +80°C**
Pression de service	**0.5-10 bar**
Saillie	**186 mm**
Matériau	**brass**

Règlementations

Norme EN	**EN 200**

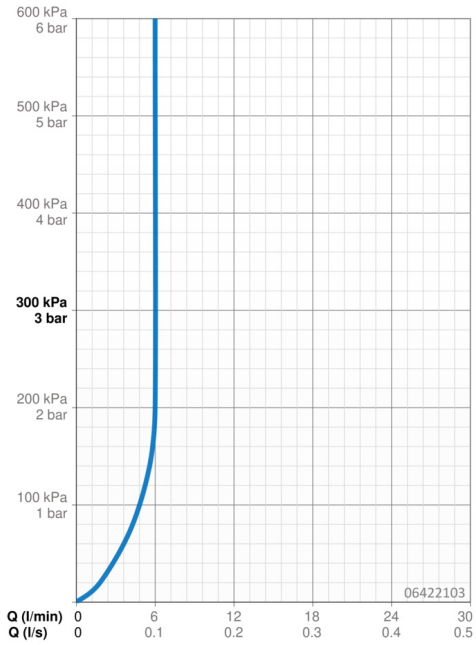

Pièces de rechange

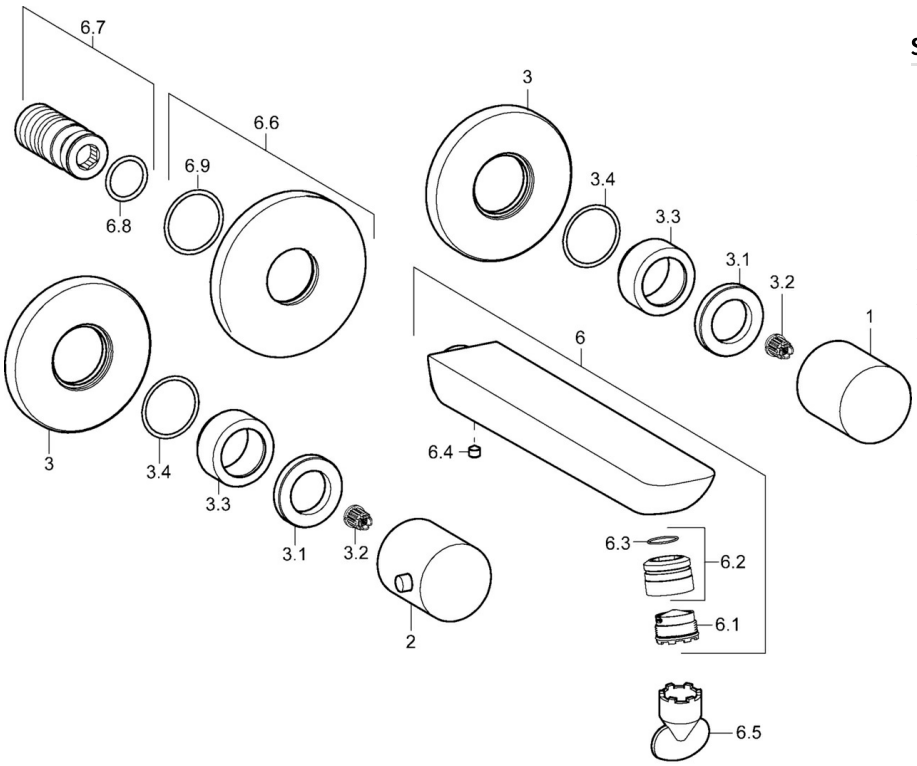

SP06422103

	Nom	Code
1	Levier, COLD	59913337
2	Levier, HOT	59913336
3	Rosaces, d 75 mm	59913657
3.1	Écrou de maintien, d35.5xM24x1	59912023
3.2	Adaptateur Blanc	59910235
3.3	Rosace	59913434
3.4	Joint, d 27x2	59901532
6	Bec, L=180	59913730
6.1	Aérateur, M18.5x1, TJ	59913366
6.2	Fitting ring for aerator	59913654
6.4	Vis, M5x6, SW2.5	59912617
6.5	Clé pour aérateur, M18.5	59913367
6.6	Rosaces, d 75 mm	59913246
6.7	Mamelon de fil	59913658
6.9	Joint, d 26x2	59913423
N.I.	Rallonge pour mitigeur encastrés, 80 mm	59910424