056821290074 HANSAMEDIPRO - Miscelatore lavabo modello alto, 110/9 V, Bluetooth

EAN: 4057304009938
static.hansa.com/056821290074

- Settore pubblico e semipubblico, Health & Care
- Senza contatto, Trasformatore a spina, Bluetooth®
- Montaggio d'appoggio
- Cromo
- Bocca fissa, Costruzione a fusione
- Getto laminare
- Manopola di regolazione temperatura
- Filtro/i anti-impurità, Valvola/e di non ritorno
- Sensore con autofocus, Valvola elettromagnetica, Alimentatore di corrente incluso
- Collegamento con flessibili
- Ottone DZR, Corpo interno in ottone a basso contenuto di piombo < 0,3 %, Condotti acqua senza rivestimento in nichel, Resistente alla disinfezione termica di breve periodo, impostazioni del software regolabili (tramite App)
- Senza piletta di scarico, Senza foro per saltarello

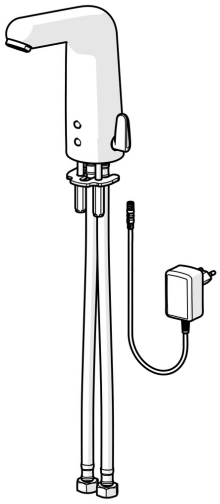

Dati tecnici

Caratteristiche tecniche

Misura DN (dimensione nominale)	**DN15**
Fornitura di acqua calda	**max. +70°C**
Pressione di esercizio	**1-10 bar**
Misura della connessione	**9/16-24 UNEF EB**
Backflow prevention (EN1717)	**AA**
Materiale	**Ottone**

Caratteristiche elettroniche

Collegamento elettrico	**110 / 9 V**
Bluetooth version	**4.x (D034445)**

Norme

Direttiva EU	**CE Radio Equipment Directive 2014/53/EU , Low Voltage Directive 2014/35/EU , EMC Directive 2014/30/EU , RoHS Directive 2011/65/EU**
Standard EN	**EN 15091, ETSI EN 301 489-1 V1.9.2 , ETSI EN 300 328 v2.2.2 , EN 61000-6-1:2007 , EN 61000-6-3:2007+A1:2011+AC:2012 , EN 60335-1:2012+A11+A13+A1+A14+A2+A15:2021, Part 19.11.4**
Classe di protezione	**IP 55 / transformer IP 20**

Certificati/Dichiarazioni

Dichiarazione di conformità	**RED**

Parti di ricambio

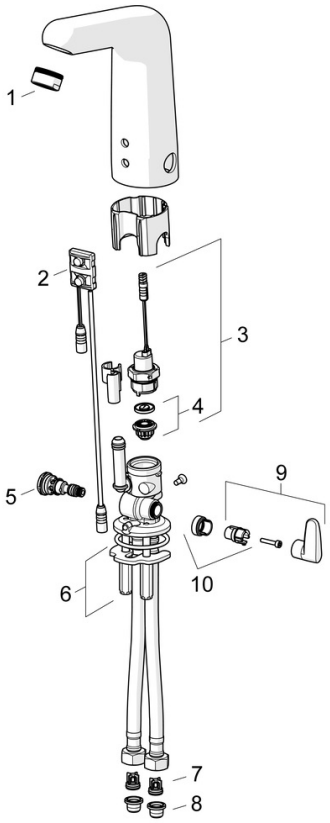

SP056821290074

	Nome	Codice
01	Aereatore, M24x1 STD HC, 6 l/min Laminar Cromo	59914068
02	Sensore, 6/9/12 V, Bluetooth	59914567
03	Valvola Magnetica, 6 V	59914091
04	Membrana per valvola magnetica	1006500V
04	Membrana con o-ring Fuori produzione	59914090
05	Regolatore di temperatura	59914089
06	Set di fissaggio	59914132
07	Valvola antiriflusso Fuori produzione	59914693
08	Filtro per impurità Fuori produzione	59914257