05682119 HANSAMEDIPRO XL - Miscelatore lavabo modello alto, 6 V, Bluetooth

EAN: 4057304005053
static.hansa.com/05682119

- Health & Care
- Senza contatto, Alimentazione a batteria, Bluetooth®
- Montaggio d'appoggio
- Cromo
- Bocca fissa, Costruzione a fusione
- Getto laminare
- Manopola di regolazione temperatura
- Limitatore di temperatura regolabile
- Filtro/i anti-impurità, Valvola di miscelazione manuale, Valvola/e di non ritorno
- Sensore con autofocus, Valvola elettromagnetica, Indicazione batteria scarica
- Collegamento con flessibili, Rivestimento speciale per starndard igenici
- Ottone DZR, Corpo interno in ottone a basso contenuto di piombo < 0,3 %, Condotti acqua senza rivestimento in nichel, Resistente alla disinfezione termica di breve periodo, impostazioni del software regolabili (tramite App)
- Senza piletta di scarico, Senza foro per saltarello

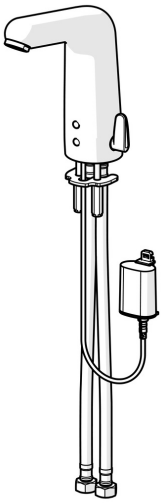

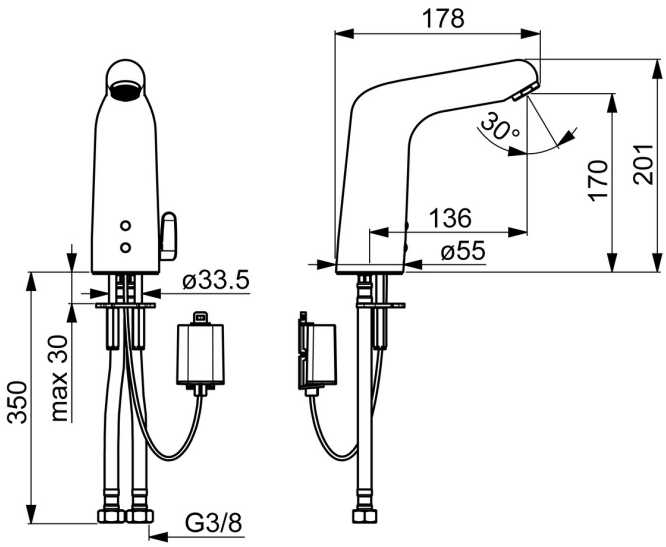

Dati tecnici

Caratteristiche flusso

Portata 3 bar (con limitatore di flusso)	**6.0 l/min**

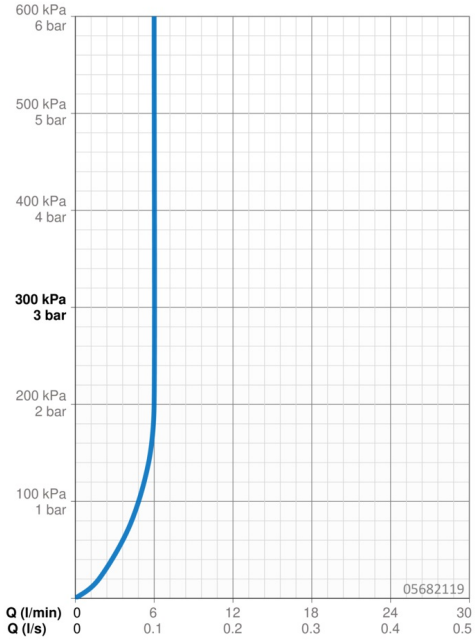

Caratteristiche tecniche

Misura DN (dimensione nominale)	**DN15**
Fornitura di acqua calda	**max. +70°C**
Pressione di esercizio	**1-10 bar**
Misura della connessione	**G3/8**
Projection	**136 mm**
Backflow prevention (EN1717)	**AA**
Materiale	**Ottone**

Impostazioni software

Tempo di scorrimento a posteriori	**3 s (1-20 s)**
Scarico automatico	**off (off/1-120 h)**
Periodo di scarico automatico	**30 s (1-1800 s)**
Periodo di scorrimento max.	**2 min (1 - 1800 s)**

Caratteristiche elettroniche

Batteria	**Lithium 2CR5 6 V**
Bluetooth version	**4.x (D034445)**

Norme

Direttiva EU	**CE Radio Equipment Directive 2014/53/EU , Low Voltage Directive 2014/35/EU , EMC Directive 2014/30/EU , RoHS Directive 2011/65/EU**
Standard EN	**EN 15091, ETSI EN 301 489-1 V1.9.2 , ETSI EN 300 328 v2.2.2 , EN 61000-6-1:2007 , EN 61000-6-3:2007+A1:2011+AC:2012 , EN 60335-1:2012+A11+A13+A1+A14+A2+A15:2021, Part 19.11.4**
Classe di rumorosità	**I (ISO 3822)**
Classe di protezione	**IP 55**

Certificati/Dichiarazioni

UN38.3	**UN38-3 Maxell 2CR5**

Parti di ricambio

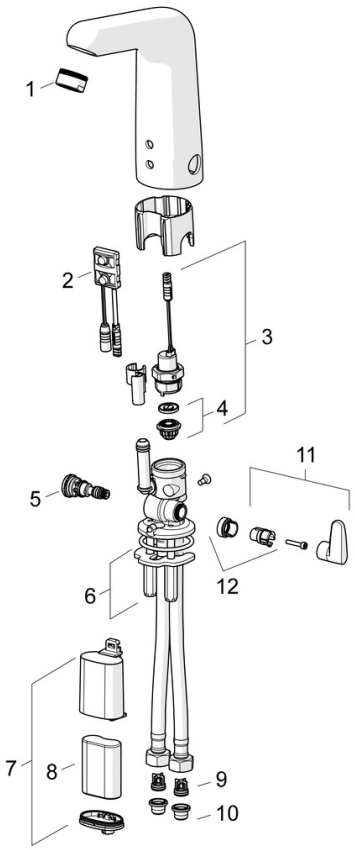

SP05682119

	Nome	Codice
01	Aereatore, M24x1 STD HC, 6 l/min Laminar Cromo	59914068
02	Sensore, 6/9/12 V, Bluetooth	59914567
03	Valvola Magnetica, 6 V	59914091
04	Membrana per valvola magnetica	1006500V
04	Membrana con o-ring Fuori produzione	59914090
05	Regolatore di temperatura, lead-free	59914733
06	Set di fissaggio	59914132
07	Box per batteria completo	59914154
08	Batteria, 2CR5 6 V	59911670
09	Valvola antiriflusso	59914569
10	Filtro per impurità	59914085
11	Maniglia per regolazione della temperatura Cromo	59914568
12	Pezzi di bloccaggio	59914106

© 2024 Hansa Armaturen GmbH - www.hansa.com - 15.02.2024