05160100 HANSAFILL - Wannen-Zu- und Ablaufgarnitur Einbauset

EAN: 4015474043060
static.hansa.com/05160100

- Zubehör
- Unterputz Einbaukörper
- Wannenrandmontage
- Chrom
- Kugelgelenk
- direkter Anschluss, Außengewinde

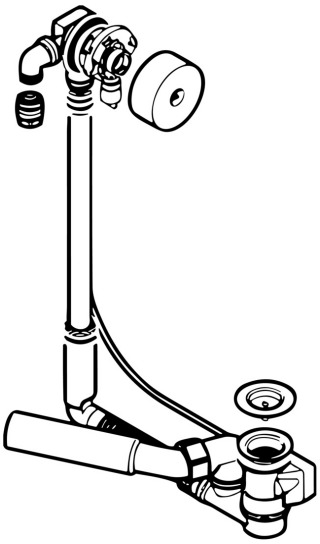

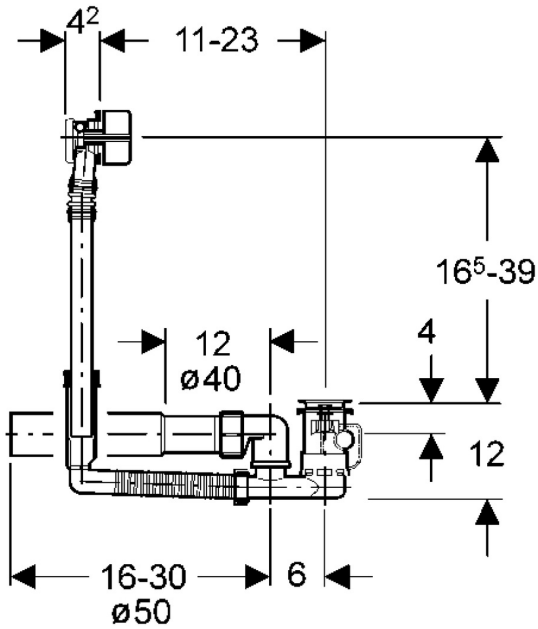

Technische Daten

Technische Eigenschaften

Warmwasserversorgung	**max. +80°C**
Anschlussgröße	**G3/4**

© 2024 Hansa Armaturen GmbH - www.hansa.com - 01.05.2024

05170100 HANSAFILL - Wannen-Zu- und Ablaufgarnitur Einbauset

EAN: 4015474043077
static.hansa.com/05170100

- Zubehör
- Unterputz Einbaukörper
- Wannenrandmontage
- Chrom
- Kugelgelenk
- direkter Anschluss, Außengewinde

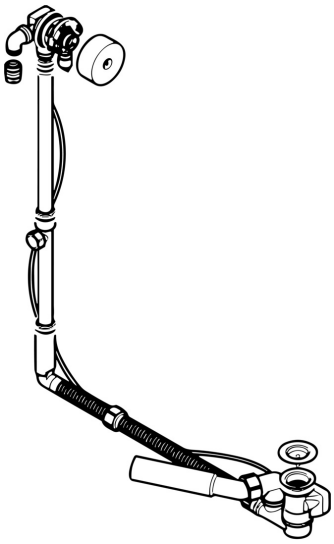

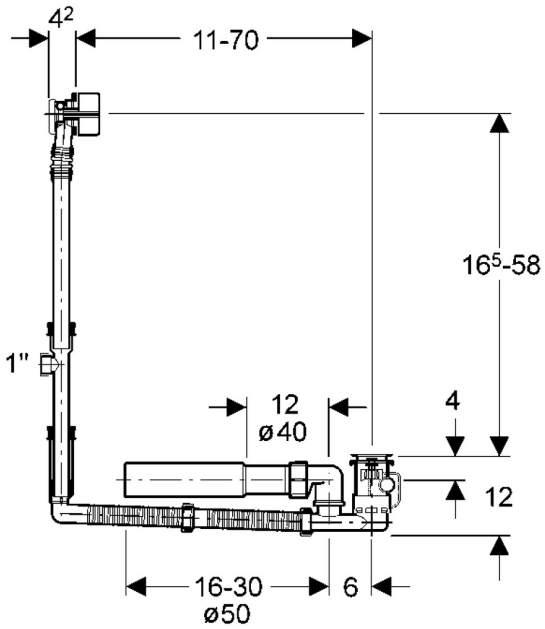

Technische Daten

Technische Eigenschaften

Warmwasserversorgung	**max. +80°C**
Anschlussgröße	**G3/4**

© 2024 Hansa Armaturen GmbH - www.hansa.com - 01.05.2024