04670280 HANSANOVAJET - Wandstangengarnitur Ausgelaufen

EAN: 4015474062153
static.hansa.com/04670280

- Dusche
- Wandmontage
- Chrom

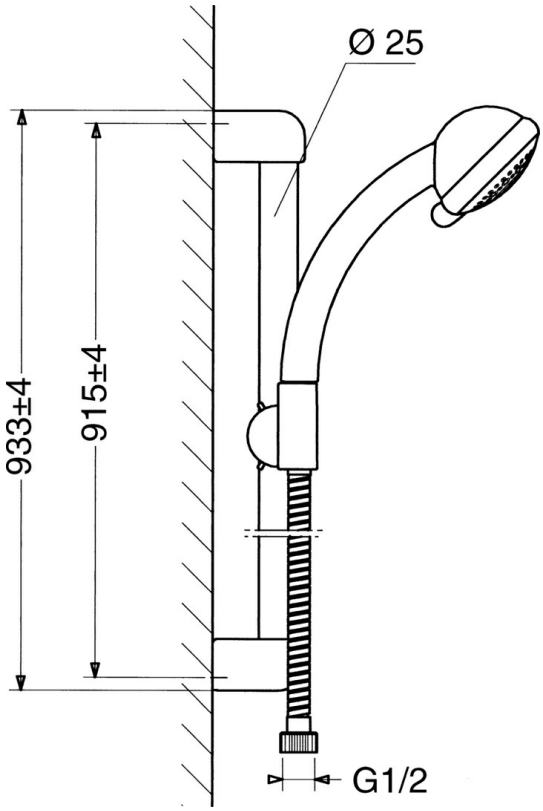

Technische Daten

Technische Eigenschaften

Warmwasserversorgung	**max. +65°C**
Arbeitsdruck	**0.5-10 bar**

Ersatzteile

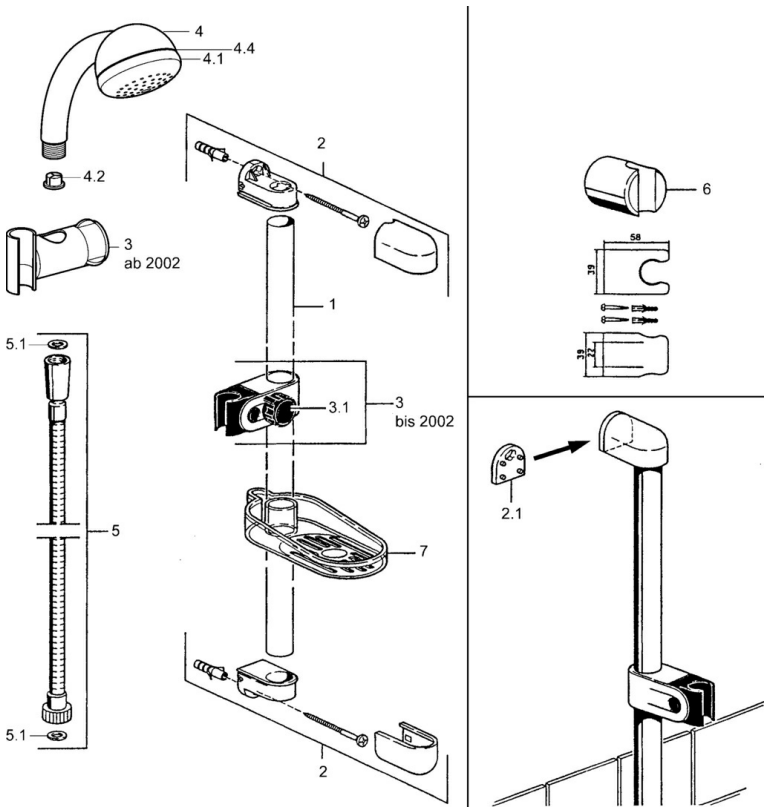

SP04670260

	Name	Art.-Nr.
2	Wandhalter Ausgelaufen	59911859
2.1	Distanzhülse Ausgelaufen	59911860
3	Schieber für Wandstange	59906763
3.1	Knopf, verdeckte Installation Ausgelaufen	59910553
4.1	Innenteil Ausgelaufen	59911439
4.2	Sieb	59906859
5	Brauseschlauch, L=1250 Ausgelaufen	59911863
5.1	Dichtungsring, d 21x12x2	59912304
6	Halter Handbrause	59911864
7	Seifenschale Ausgelaufen	59911861