0446010094 HANSAJET - Wandhalter Ausgelaufen

EAN: 4015474672475
static.hansa.com/0446010094

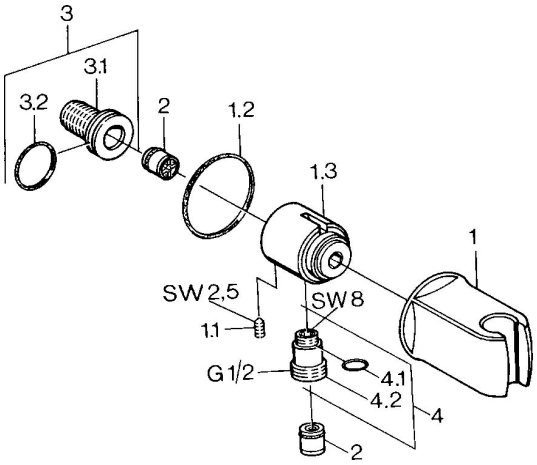

- Dusche
- Zubehör
- Wandmontage
- Edelmessing
- Wandanschlussbogen, Brausehalter
- Rückflussverhinderer
- Kugelkopf-S-Anschlüsse

Technische Daten

Technische Eigenschaften

DN-Größe (Nennmaß)	**DN15**
Warmwasserversorgung	**max. +80°C**
Arbeitsdruck	**0.5-10 bar**
Anschlussgröße	**G1/2**
Sicherungseinrichtung (EN1717)	**EB**
Werkstoff	**Messing**

Ersatzteile

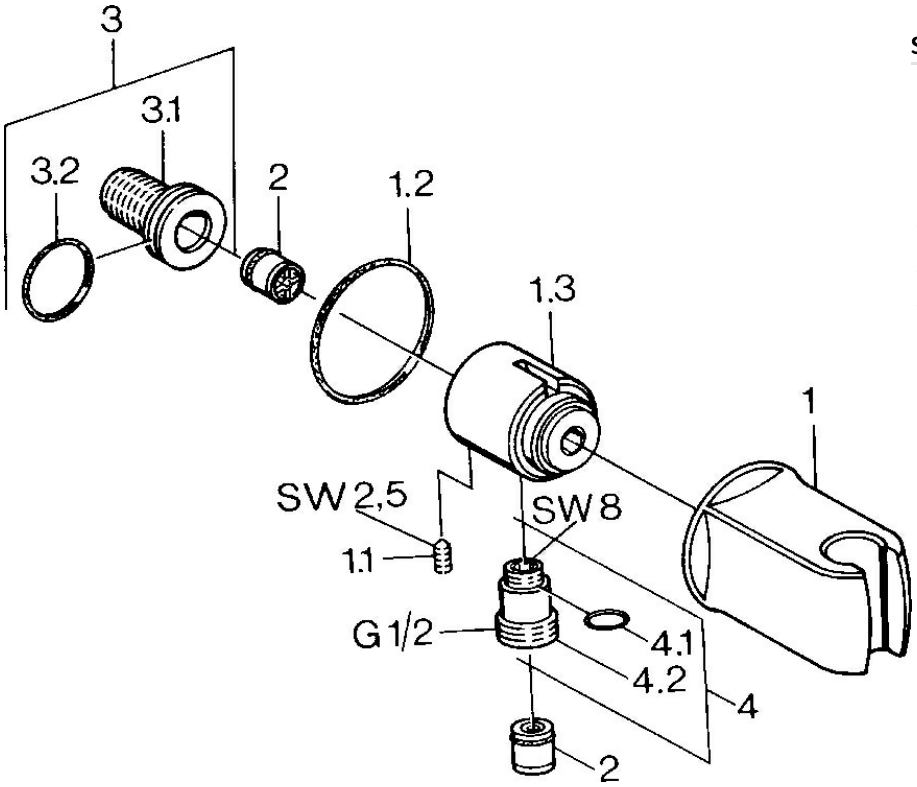

SP04460100

	Name	Art.-Nr.
1	Wandhalter Ausgelaufen	59911230
1.1	Schraube, M6x9 Ausgelaufen	59911237
1.2	Dichtung Ausgelaufen	59911238
2	Rückflussverhinderer	59905714
3	Anschlussnippel, G1/2	59911229
3.2	O-Ring, d 25x2.5	59905053
4	Verbinder	59906277
4.1	O-Ring, d 11x1.5 Ausgelaufen	59911253

© 2024 Hansa Armaturen GmbH - www.hansa.com - 07.03.2024