04460100 HANSA - Innesto a muro per flessibile doccia

EAN: 4015474672406
static.hansa.com/04460100

- Soluzioni doccia
- Accessori
- Montaggio a parete
- Cromo
- Presa acqua, Supporto doccetta
- Valvola/e di non ritorno
- Raccordo a S eccentrico sferico
- sicurezza incorporata anti-riflusso per uso domestico (ai sensi DIN EN 1717)

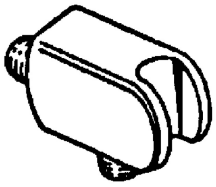

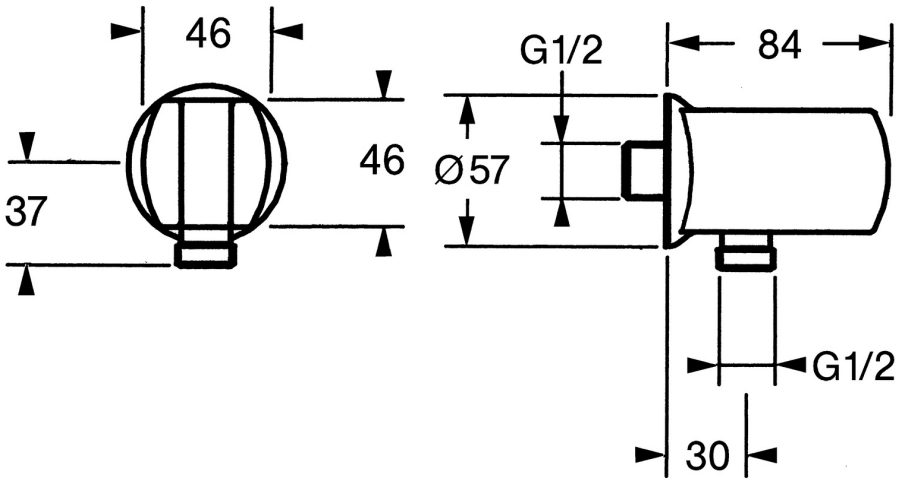

Dati tecnici

Caratteristiche tecniche

Misura DN (dimensione nominale)	**DN15**
Fornitura di acqua calda	**max. +80°C**
Pressione di esercizio	**0.5-10 bar**
Misura della connessione	**G1/2**
Backflow prevention (EN1717)	**EB**
Materiale	**Ottone**

© 2024 Hansa Armaturen GmbH - www.hansa.com - 01.05.2024

Parti di ricambio

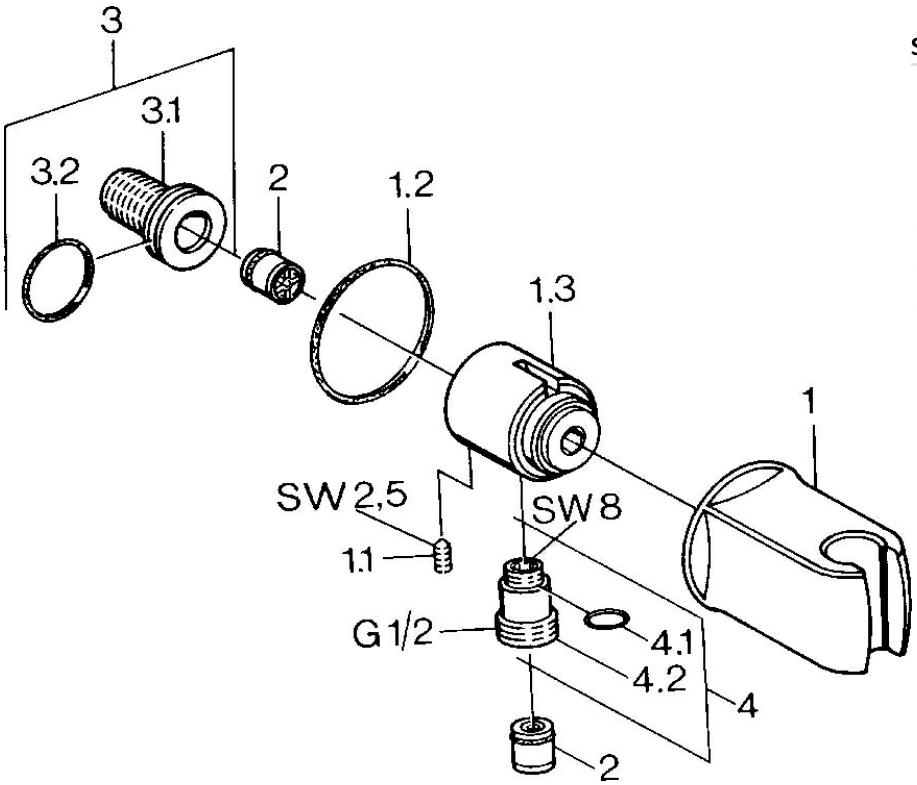

SP04460100

	Nome	Codice
1	Supporto Doccetta Cromo Fuori produzione	59911230
1.1	Screw, M6x9 Fuori produzione	59911237
1.2	Giunto Fuori produzione	59911238
2	Valvola antiriflusso	59905714
3	Nipplo di collegamento, G1/2	59911229
3.2	O-ring, d 25x2.5	59905053
4	Accessione	59906277
4.1	O-ring, d 11x1.5 Fuori produzione	59911253

© 2024 Hansa Armaturen GmbH - www.hansa.com - 01.05.2024