04390100 HANSAJET - Kopfbrause, G3/4

EAN: 4015474672864
static.hansa.com/04390100

- Dusche
- Zubehör
- Wandmontage
- Chrom
- Schwenkbares Kugelgelenk
- Kaskadenförmig - Wasserstrahl wie ein Wasserfall, stark und breit
- direkter Anschluss, Außengewinde
- Laminar Wasserstrahl, ohne Luftbeimischung
- 1-strahlig

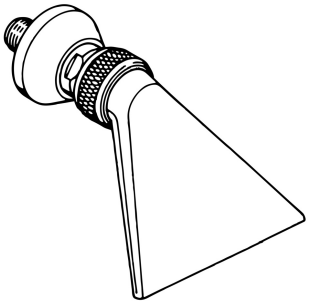

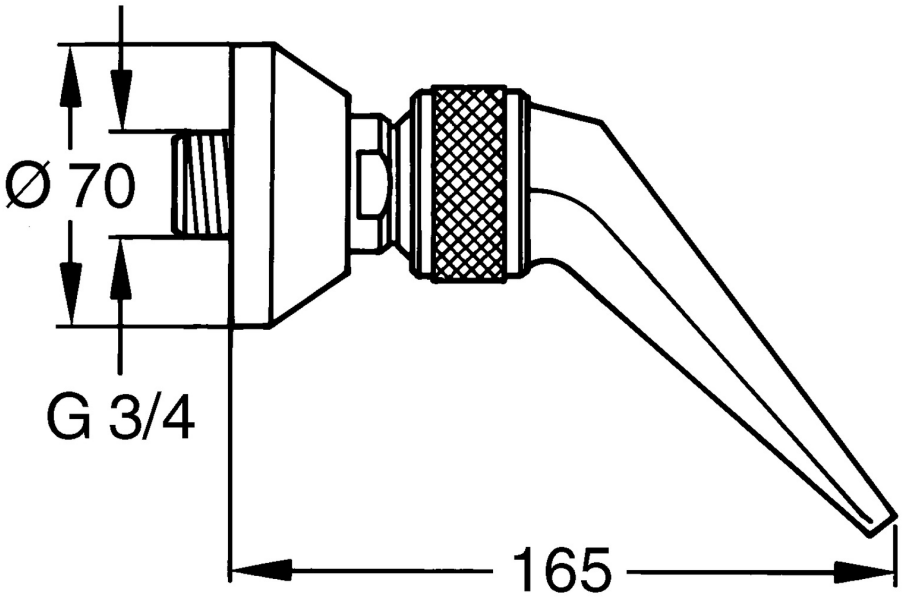

Technische Daten

Durchflusseigenschaften

Durchfluss bei 3 bar	**70.2 l/min**

Technische Eigenschaften
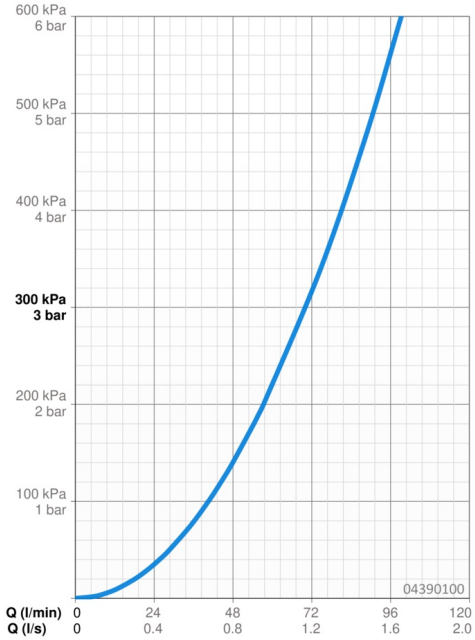
DN-Größe (Nennmaß)	**DN20**
Warmwasserversorgung	**max. +65°C**
Arbeitsdruck	**0.5-10 bar**
Anschlussgröße	**G3/4**
Ausladung	**165 mm**
Werkstoff	**Messing**